LÚPiN

APARECE MENSUALMENTE

HISTORIETAS COMICAS COMPLETAS

AEROMODELISMO
ELECTRONICA
COMPUTACION
ASTRONOMIA

FOTOGRAFIA
CICLISMO, CAMPING
PLANITOS
NOTAS, ETC.

Nº 359 $ 2.- año XXX

MAQUETA
CESSNA 310

PARA EL HERMANITO
CARRITO CON VARA

ELECTRÓNICA
METRÓNOMO
ALARMA
AMPLI
ETC.

¡CHAFF!...

¡CHAFF!...

GUERRERO

ESTUDIE ASTRONÁUTICA

LA PROFESION DEL FUTURO

Curso teórico-práctico completo de: TECNOLOGIA ESPACIAL - RADIOASTRONOMIA - COMPUTADORAS - ELECTRONICA y TV MODERNAS FISICA NUCLEAR.

Con numerosos APARATOS DE PRACTICA para que usted adquiera pronto verdadera competencia en esta actividad de enorme demanda.

Envíe HOY MISMO el cupón:

Sr. Director de la
ESCUELA UNIVERSAL DE ASTRONAUTICA
Casilla de Correo Central 5575 - Buenos Aires

Remítame informes completos del curso y una valiosa lección GRATIS sin compromiso de mi parte.

Nombre y Apellido .....

Dirección completa .....

Localidad ..... Pcia. .....

ATENCION PERSONAL: Viamonte 2247 - 5º Piso F, CAP. T.E. 501-5492

BACHILLERATO

e Ingreso a Facultades

Si Usted aprobó la Escuela Primaria ahora puede graduarse de Bachiller e ingresar a la Universidad.
CUALQUIERA SEA SU EDAD, SEXO O LUGAR DE RESIDENCIA
Inscribiéndose en los Cursos por correo del

INSTITUTO PABLO PIZZURNO
Casilla Correo Central 5575 - Buenos Aires

Marque el casillero correspondiente:
Poseo estudios primarios _____ ☐
He completado la escuela secundaria ☐

Remítanme sin compromiso de mi parte información y condiciones de inscripción en los Cursos Secundarios e Ingreso a Facultades por Correo.

Nombre y Apellido .....

Dirección completa .....

Localidad ..... Pcia. .....

LÚPIN

Nº 359 año XXX

director H. Sídoli

PURAPINTA

PELIGRO

ESTRATEGIA

LÚPIN

EL PILOTO en:
"EL RAYO AZUL"

GUERRERO

UN NUEVO AVIÓN DE PORTE MEDIANO HABÍA SIDO INCORPORADO PARA VUELOS DE CABOTAJE A UNA LÍNEA AÉREA. ESTE ERA SU VUELO DE PRUEBA A CARGO DE UN PILOTO AMIGO DE LÚPIN.

ESTA TARDE LLEGA EL GORDO, LO IRÉ A ESPERAR Y A FELICITARLO POR SU NUEVO PUESTO DE COMANDANTE EN EL "RAYO AZUL"

ESA TARDE EN EL AEROPUERTO LOCAL AGUARDABAN AL "RAYO AZUL" DIRECTIVOS DE LA COMPAÑÍA, Y ALLÍ ESTABA LÚPIN TAMBIEN, PERO... EL TIEMPO PASABA...

¡QUE EXTRAÑO, YA HACE UNA HORA QUE DEBIA HABER LLEGADO!

EN LA TORRE NO HAY NOTICIAS

... HEMOS PERDIDO TODO CONTACTO CON EL CUANDO VOLABA SOBRE LA CORDILLERA

LAS HORAS PASARON Y NI NOTICIAS DEL AVIÓN.. ALGO HABIA SUCEDIDO...

¡GAFAS! ¡EL "RAYO AZUL" SE HA PERDIDO! ¡YA SE MOVILIZAN PARA SU BÚSQUEDA!.. Y YO... ¡YO TAMBIEN!..

POR SUERTE NO IBAN PASAJEROS, SÓLO EL GORDO, EL NAVEGANTE Y EL MECÁNICO

SI, PERO IGUAL...

¡NO PENSARÁS IR CON TU AVIONCITO¿NO? ¡ES UNA LOCURA VOLAR CON ESO EN UNA ZONA TAN PELIGROSA!

¡AL CONTRARIO!

¡SERÁ MAS FÁCIL, MI AVIÓN ES CHICO Y MANIOBRABLE, PUEDO METERME CON FACILIDAD EN CUALQUIER PARTE, SI PARA MAÑANA TEMPRANO NO HAY NOVEDADES, SALDRÉ YO!..

DE TODOS MODOS LE DIRÉ A TORNILLO QUE ME LO TENGA LISTO POR LAS DUDAS

PERO AL DIA SIGUIENTE NADA SE SABIA AUN DEL "RAYO AZUL"

¡SALGO PARA ALLÁ, GAFAS!

¡Y BUENO... ES INÚTIL CONTRADECIRTE! QUE TENGAS SUERTE

UNIENDO LA ACCION A LA PALABRA, LÚPIN EN SU VIEJO BIPLANO PONE PROA HACIA LA CORDILLERA

¡HUMM!.. AHÍ VUELVEN ALGUNOS, PARECE QUE NO TUVIERON ÉXITO EN LA BÚSQUEDA

HORAS MAS TARDE, ATERRIZABA EN UNA BASE CERCANA A LAS MONTAÑAS

¿QUE SE SABE DEL "RAYO AZUL"?

TODAVIA NO LO ENCONTRARON, EL PATRULLAJE ES INCESANTE.

APARATOS CIVILES Y MILITARES UTILIZAN ESTE AERODROMO COMO PUNTO DE REUNION, VAN Y VIENEN SIN NOVEDAD...

YO TAMBIEN ME UNIRÉ A ELLOS

¿Y VA A IR CON ESTO?. ¡A VER SI DESPUES LO TENEMOS QUE BUSCAR A USTED!

PIERDA CUIDADO, EN EMPRESAS MAS BRAVAS SALÍ AIROSO

RATO MAS TARDE, LÚPIN SE INTERNA ENTRE LAS MONTAÑAS

¡YA VAN VARIAS HORAS DE BÚSQUEDA Y NADA!... ESTO VA A LLEVAR TIEMPO...

DURANTE VARIOS DIAS, LOS AVIONES EVOLUCIONARON SOBRE LA CORDILLERA

ES INÚTIL, NI QUE SE LO HUBIERA TRAGADO LA TIERRA

¡HEMOS RASTREADO TODA LA RUTA Y NI RASTROS DEL AVION!

ABANDONAREMOS LA BÚSQUEDA, YA NO HAY NADA QUE HACER

SERÁ LO MEJOR

¿YA?...

LO SIENTO, MUCHACHOS, USTEDES HAGAN LO QUE QUIERAN, PERO YO NO ABANDONO

ES UNA LOCURA, LÚPIN, YA HEMOS AGOTADO TODOS LOS RECURSOS

EL DOGMÓN

SE ABANDONA LA BUSQUEDA DEL "RAYO AZUL"

Y OTRO AMANECER

HOY ME ARRIESGARÉ ALGO MAS. ¡O VUELVO CON NOTICIAS O NO VUELVO!

ME INTERNARÉ POR ESTA GARGANTA

TENDRÉ QUE MANIOBRAR BASTANTE

ESTE DESFILADERO ES MUY ANGOSTO Y ESTÁ CUBIERTO DE NIEVE... ¡CARAY! ¡HACE FRIO AQUÍ!

MAS TARDE DESEMBOCA EN UN LUGAR ABIERTO. ALGO ASÍ COMO UN DESIERTO DE NIEVE

¿POR AQUÍ NO HABIAMOS EXPLORADO ANTES... ¿Y SI HUBIERA DESVIADO EL RUMBO?..

QUIZÁS SE HAYA PERDIDO... ¡ESTO ES TAN INMENSO QUE... ¡EPA!...

CHAFF

CHAF

¡LO QUE ME TEMIA, SE HA FORMADO HIELO EN EL CARBURADOR!

POR LO TANTO SE HA PLANTADO EL MOTOR Y TENGO QUE ATERRIZAR... ¡VERÉ COMO ME LAS ARREGLO!..

¡BUENO!.. ¡POR SUERTE LA SUPERFICIE ESTÁ BASTANTE SÓLIDA Y ME TOCÓ EN ESTA MESETA, SI NO, NO CUENTO EL CUENTO

AFORTUNADAMENTE, LÚPIN CON TODA HABILIDAD LOGRÓ SALIR DEL PASO

•

PERO ¿QUE HARÁ AHORA?

EL FRIO Y LA SOLEDAD SE PRESENTAN COMO TERRIBLES ENEMIGOS

ESTA LADERA FORMA UNA PARED PROTECTORA, ME REFUGIARÉ POR AHÍ DEL FRIO Y REPONDRÉ ENERGIAS

AQUÍ TENGO CHOCOLATE PARA COMER Y UN TERMO CON CAFÉ CALIENTE... ¡OH! ¡QUE VEO! ¡PARECE LA ENTRADA DE UNA CAVERNA!...

ME METERÉ AHÍ ADENTRO

ANTE LA VISTA DE LUPIN SE PRESENTABA UNA ENORME ENTRADA, SEMEJANTE A LA DE UN HANGAR...

¡QUE OSCURIDAD! ¡ÉSTA CAVERNA ES ENORME! AHORA ME SENTARÉ POR ACÁ Y LUEGO VERÉ DE TRAER EL AVION

TOMARÉ UN CAFECITO CON COÑAC PARA ENTRAR EN CALOR, POR SUERTE ME APROVISIONÉ BIEN...

¡OJO! NO VAYAN A PENSAR MAL, ESTE ES UN CONSEJO QUE ME DIÓ LUNFARDINO PARA COMBATIR EL FRÍO ¡JÉ!..

PERO MIENTRAS LUPIN BEBÍA SU CAFÉ, UNA EXTRAÑA SILUETA APARECIÓ DE ENTRE LAS SOMBRAS

¡¡¡ LÚPIN !!!

¿EH?.. ¡OH!..

¡¡¡ GORDO !!!
¡TE ENCONTRÉ!
¡ESTÁS VIVO!
¡QUE SUERTE!

¡TE VEO Y NO LO CREO!

¿QUE TE PASÓ?
¡CONTAME!..

UNA TORMENTA DE NIEVE NOS HIZO DESVIAR EL RUMBO Y NOS EXTRAVIAMOS... POR POCO ME ESTRELLO CONTRA UNA MONTAÑA PERO AL TRATAR DE ESQUIVARLA...

...PERDI SUSTENTACION Y ME VI OBLIGADO A ATERRIZAR COMO PUDIERA...

¡OOH!.. ¡Y SE ESTRELLARON!..

¡NOO! PUDE HACERLO EN ESTA MESETA Y EL AVIÓN LO METÍ ADENTRO DE ESTA CAVERNA, LUEGO NEVÓ Y TUVIMOS QUE QUEDARNOS AQUÍ...

¡CON RAZÓN NO LOS VEIAMOS!

...YA NO TENEMOS CASI PROVISIONES Y LOS MUCHACHOS ESTÁN DURMIENDO ADENTRO DEL AVION...

VENÍ, AYUDAME A GUARDAR EL MÍO Y LUEGO VEREMOS...

ENTRE LOS DOS PONEN EL AVION DE LÚPIN A RESGUARDO

LO MALO ES QUE CON EL NUESTRO NO PODEMOS DECOLAR, NO HAY ESPACIO, ADEMAS...

...HEMOS DESCUBIERTO ALGO FABULOSO, VENÍ.. AQUÍ ESTÁ EL AVIÓN, ESPERÁ QUE VOY A BUSCAR EL FAROL...

¿QUE TE PARECE?

¡A LA FLAUTA! ¿QUÉ ES ESTO?!..

MIRÁ... ¡RESTOS DE UNA CIVILIZACIÓN INDÍGENA, TESOROS ARQUEOLÓGICOS!.. ¡ÁNFORAS CONTENIENDO PIEZAS DE ORO Y OTRAS RELIQUIAS!

¡CIELOS! ¡ESTO ES FORMIDABLE!

¡HOLA, LÚPIN! ¿QUE HACÉS AQUÍ?..

¡OH, MUCHACHOS, SALÚD! ¡VINE A RESCATARLOS!

¡NO TE ROBES NADA ¿EH? ¡JÁ JÁ!

¡ESTE HALLAZGO SUPERA EL VALOR DEL AVIÓN Y TODOS LOS COSTOS DE RESCATE, ES UN FORTUNÓN!

SEGURAMENTE FUÉ ESCONDIDO AQUÍ PARA PRESERVARLO DE LA AMBICIÓN DE LOS CONQUISTADORES

¡ESTAMOS SALVADOS, GORDO!

¡LÁSTIMA QUE NO SEAN COMESTIBLES!

BUENO, MUCHACHOS, TRATEMOS DE PONER EN MARCHA MI AVIONCITO, YO PUEDO DECOLAR Y DAR AVISO PARA QUE LOS VENGAN A RESCATAR

¡BUENA IDEA!

VOS QUE SOS MECÁNICO PODÉS VENIR CONMIGO, POR CUALQUIER EMERGENCIA

¡BRAVO! ¡MANOS A LA OBRA!

LUEGO DE VARIOS INTENTOS PARA HACERLO ARRANCAR

¡CONTACTO!

¡CONTACTO! ¡LISTO!

¡POR FIN AGARRÓ!

¡VAMOS, ENTONCES, AHÍ LES DEJO ALGUNAS PROVISIONES PARA QUE SE ENTRETENGAN MIENTRAS LLEGAMOS

RUUMM!

GRACIAS VIEJO, BUENA SUERTE

INMEDIATAMENTE, LUPIN ACELERÓ EL MOTOR A PLENO Y DESPEGÓ EN POCOS METROS

¡PARECE QUE HASTA AHORA VAMOS BIEN!

¡TODO PERFECTO LÚPIN!

¡BUENO, HEMOS PASADO LA PARTE MAS DÍFICIL!

VAMOS A LLEGAR CON EL COMBUSTIBLE JUSTO

DESPUÉS DE UN RATO DE VUELO

¡HURRAA!¡YA CASI ESTAMOS!

¡YUUJUU!..¡ALLÁ SE VE EL AERODROMO!

Y POCO DESPUÉS

¡EH, MUCHACHOS!.. ¡AHÍ VUELVE LÚPIN! ¡PARECE CONTENTO PORQUE VIENE HACIENDO ALABEOS!

UNA VEZ QUE ATERRIZARON, LA BUENA NUEVA SE EXTIENDE RAPIDAMENTE

¡ATENCION, ATENCION. PATRULLAS DE RESCATE ESTEN LISTAS!..

¡LOS ENCONTRÓ!

¡LOS ENCONTRÓ!

..LÜPIN HALLÓ AL "RAYO AZUL" Y A SUS TRIPULANTES A SALVO

PATRULLAS DE RESCATE SE DIRIGEN AL LUGAR

EN POCOS INSTANTES EL AERODROMO HERVÍA DE FEBRIL ACTIVIDAD, SE DISPUSO DE TODO LO NECESARIO Y PARTIERON EN SU BUSCA GUIADOS POR LÜPIN...

Y ESA MISMA NOCHE...

¡¡¡ FUERON RESCATADOS LOS TRIPULANTES DEL "RAYO AZUL" !!!

...ESTE SERA DESARMADO PARA TRASLADARLO...

NOTICIAS TV

— LA VOZ —

¡FABULOSO HALLAZGO ARQUEOLÓGICO!... TRIPULACIÓN Y TESORO RESCATADOS GRACIAS A UN INTRÉPIDO AVIADOR CIVIL!... LÜPIN HÉROE DE LA JORN...

LUPIN

EL EXTRAORDINARIO SUCESO HACE QUE DESTACADAS FIGURAS DE LA AERONÁUTICA, LA CIENCIA, CAMARADAS Y AMIGOS BRINDEN UN HOMENAJE A NUESTRO VALIENTE AMIGO.

PERO...

RESORTE

"EL AYUDANTE DEL PROFE"

por DAL

"AVENTURA en el TIEMPO"

EL BARCO SEGUIRÁ NAVEGANDO

CON ESTE HELICÓPTERO LE DAREMOS ALCANCE MUY PRONTO CUANDO REGRESEMOS AL ATARDECER

¡RESORTE!... ¡QUÉ IMPACIENTE! ¿NO PODRÁS ESPERAR QUE TOQUEMOS TIERRA?

DISCULPE MI ENTUSIASMO, PROFE, ES QUE LA PLAYA ME ATRAE

JA, JA, JA SE VA QUITANDO LA ROPA POR EL CAMINO

NO LO RETO PORQUE YO A SU EDAD HACÍA LO MISMO... ¡LOS CHICOS SON TREMENDOS!..

¡MMMH! ¡HACÍA TIEMPO QUE NO ME ZAMBULLÍA EN EL MAR!..

¡CUÁNTOS PECES HAY AQUÍ!.. ¿NO HABRÁ TIBURONES?!!

PLIK!

PLUF!

¿QUÉ TE OCURRIÓ QUÉ VOLVISTE TAN PRONTO?..

QUIERO SABER SI EN ESAS AGUAS HAY TIBURONES..

?!

NO CREO... POR LAS DUDAS QUÉDATE EN LA ORILLA

¿Y SI PESCAMOS ALGO PARA COMER?

¡NO! MEJOR ANDA HASTA AQUELLAS ROCAS Y TRAEME ALGUNOS HUEVOS DE ESAS AVES MARINAS... QUIERO ESTUDIARLOS

A MI JUEGO ME LLAMARON... TREPARÉ HASTA LA CUMBRE

¡ESTA ISLA ES MÁS GRANDE DE LO QUE PARECÍA!

¡LÁSTIMA QUE NO TRAJE MI CAMARITA PARA FOTOGRAFIAR ESTE ESPECTÁCULO!

CRIIK!

CRIK!

MUCHAS AVES MARINAS, PERO NO VEO NI UN HUEVITO

BUSCARÉ DENTRO DE ESTAS GRUTAS... ALLÁ HAY ALGO BLANCO

¡ESOS HUEVOS SON MÁS GRANDES QUE LOS DE AVESTRUCES... NO CREO QUE SEAN DE AVES

SE LOS LLEVARÉ AL PROFE, A ÉL LE INTERESARÁN

¡QUÉ TRAES AHÍ! ¿PIEDRAS?

¡NO, PROFE! MIRE LO QUE ENCONTRÉ ALLÁ EN LAS ROCAS

¡NO, RESORTE! ESTO NO PERTENECE A UN AVESTRUZ

MÁS BIEN PARECE EL HUEVO DE UN REPTIL

SÍ, Y DE UN REPTIL GIGANTE... LLEVANOS A DONDE LO ENCONTRASTE

YA ESTAMOS LLEGANDO... LOS SAQUÉ DE AQUELLA CAVERNA...

TAL VEZ HACE MILES DE AÑOS QUE ESOS HUEVOS ESTABAN AQUÍ. NO CREO QUE EN LA ACTUALIDAD HAYA REPTILES DE ESE TAMAÑO

SIN EMBARGO AQUÍ HAY HUELLAS Y A MI PARECER FUERON HECHAS HACE POCO

OIGAN... ALGUIEN SE ACERCA

SALGAMOS DE AQUÍ... QUIEN SABE DE QUE BICHO ES ESTA CUEVA

¡OH! ¡UN REPTIL ANTEDILUVIANO! JAMÁS CREÍ QUE HABRÍA UNO CON VIDA

¡HUYAMOS! NO PERDAMOS TIEMPO

UAZ!

!

¡NO TEMAN! ESTOS REPTILES SON HERBÍVOROS

NO CREA QUE SOLO SE ALIMENTAN DE HIERBAS... TAL VEZ ESTOS CAMBIARON LOS MÉTODOS DE ALIMENTACIÓN

URFI

TUM-TUPUTUM!

TODOS LOS LIBROS DE CIENCIA ASEGURAN ESO

PROFE YO NO LES TENGO FÉ A LOS LIBROS... Y MENOS A LOS DE CIENCIA, SIEMPRE CAMBIAN LOS CONCEPTOS QUE ANTES SOSTENÍAN

ESCONDÁMONOS AQUÍ

¡NOS SALVAMOS! PASÓ DE LARGO

POR MOMENTOS NI PARECÍA QUE NOS PERSIGUIERA

VAMOS AL HELICÓPTERO

SÍ, MEJOR SERÁ HUIR DE AQUÍ

¿QUÉ LE PARECE SI VOLVEMOS AL LUGAR DONDE ESTABA ESE DINOSAURIO?

SÍ, EN EL HELICÓPTERO NO HABRÁ PELIGRO

LO OBSERVAREMOS DESDE ARRIBA... TAL VEZ DESCUBRAMOS OTRAS ESPECIES

¡ALLÁ ESTÁ! SE METIÓ EN EL AGUA

ESOS ANIMALES VIVÍAN EN LOS PANTANOS

¿VIVÍAN? ¡ESTE AÚN VIVE!..

ATERRICEMOS DEL OTRO LADO DEL LAGO

¡QUÉ LÁSTIMA QUE NO TRAJIMOS LA FILMADORA!

¡YO TENGO ALGO MEJOR... ESE ANIMAL IRÁ A PARAR AL MUSEO

¿PIENGA MATARLO?

SÍ, Y EMBALSAMARLO SERÁ EL PRIMER SAURIO ANTEDILUVIANO QUE CONSERVAREMOS ASÍ

¡POBRE BICHO! ¡NO LE HAGAN ESO!

¡PSST!...¡NO, HAGAN RUIDO! ACERQUÉMONOS CON CAUTELA

LE TIRARÉ A LA CABEZA CREO QUE ES EL LUGAR MÁS VULNERABLE

SERÁ DIFÍCIL SACARLO DE ESAS AGUAS

CON EL PERSONAL DEL BUQUE NOS ENCARGAREMOS DE ESO

ZING!

¡AY!

¡EH!? ¿QUIÉN LE ARROJÓ ESA PIEDRA?

¡EL SAURIO HUYE!..

TOC!

PAM

YO LE ARROJÉ ESA PIEDRA PARA EVITAR QUE MATE A MI ANIMALITO

¿SU ANIMALITO?!! ¿QUIÉN ES USTED?

...HACE MILES DE AÑOS QUE VIVÓ CON ELLOS EN ESTA ISLA

¿MILES DE AÑOS?.. ¡ESO ES INCREÍBLE!

INCREÍBLE PARA USTEDES, LOS HOMBRES DE CIENCIA QUE CREEN SABERLO TODO

NO PUEDO ENTENDER COMO SE CONSERVÓ ESA ESPECIE DURANTE TANTOS MILENIOS

YO LOS HE CONSERVADO... EL TIEMPO ES MÁS ENIGMÁTICO DE LO QUE PARECE... PODRÍA DECIRLES QUE ES UNA DIMENSIÓN DESCONOCIDA

YA SÉ QUE NO ME CREEN... VUELVAN A SU APARATO Y TENDRÁN UNA PRUEBA DE LO QUE AFIRMO

¿PERO QUIÉN ES USTED? ¿CÓMO SABE TANTO DEL TIEMPO?

YO SOY TAN ENIGMÁTICO COMO EL TIEMPO... ASÍ QUE NO PREGUNTE IS Y VUELVED A VUESTRA LLAMADA CIVILIZACIÓN

CRÉAME QUE ME ENCANTARÍA CONVERSAR CON USTED... PARECE MUY SABIO...

¿QUIÉN ERA ESE ANCIANO, PROFE? ¿ACASO ERA EL TIEMPO?..

¡NO, RESORTE! ¡BAH! NO SÉ... ALLÁ SE DIVISA EL BUQUE... CUANDO CONTEMOS TODO ESTO NO NOS CREERÁN

¿Y? ¿QUÉ LES OCURRE QUE NO VAN A LA ISLA?.. ¿SE ARREPINTIERON?

¿QUÉ DICEN? ¿CÓMO?!! ¿QUÉ NOS ARREPENTIMOS?

¿Y AHORA POR QUÉ ATERRIZAN? ¿SE OLVIDARON DE ALGO?

¿USTEDES SE QUEDARON AQUÍ TODO EL TIEMPO QUE NOSOTROS ESTUVIMOS EN LA ISLA?..

NO ENTIENDO LO QUE DICEN... SI SUBIERON Y BAJARON... CASI NI DEJARON LA CUBIERTA... ¡NO HAN IDO A NINGUNA PARTE!..

PERO... NOSOTROS FUIMOS A ESA ISLA Y...

¡PROFE! RECUERDE LO QUE NOS DIJO EL ANCIANO... ESTA ES LA PRUEBA DE QUE NOS HABLÓ

¡ES CIERTO!

¿DE QUE ANCIANO HABLAN?

DE NADIE... DE NADIE... DEJEMOS LAS COSAS ASÍ... EL TIEMPO ES MÁS ENIGMÁTICO DE LO QUE PARECE

SÍ, SERÁ MEJOR NO HABLAR MÁS DE ESTO... TODO HA SIDO TAN INEXPLICABLE QUE NO DA GANA DE VOLVER

¿VOLVER ADÓNDE?..

FIN

MODEL BOY'S PRESENTA!!!!

CONSTRUYA SU....

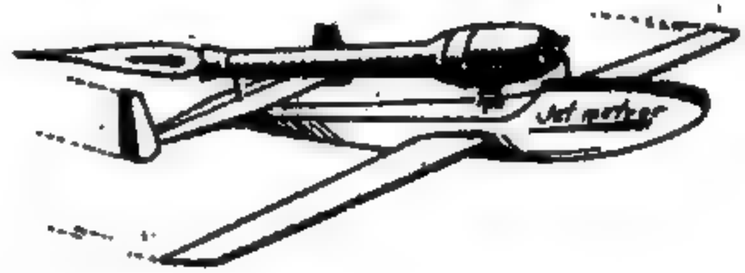

TURBINA PULSOJET MK 76
Empuje 2 Kgs. largo 545 m/m. Diam. 65 m/m.
combustible nafta, incluye plano obsequio
del JET - METEOR - U/control GIRO $ 50.-

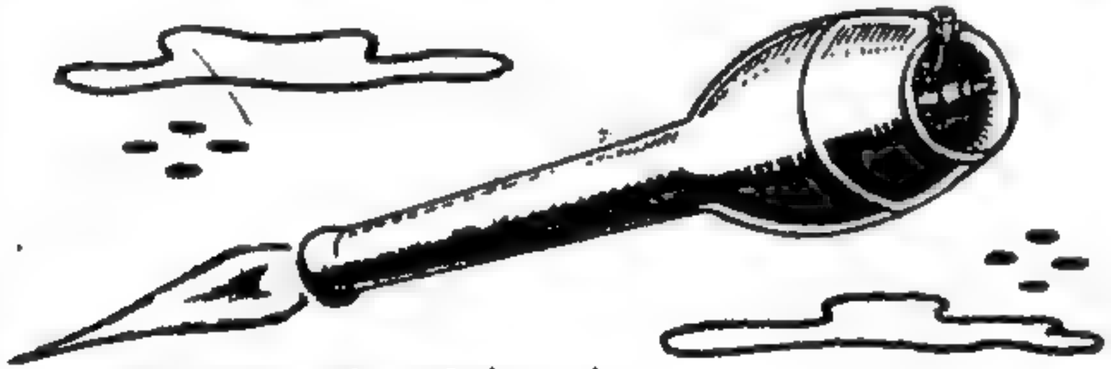

MOTOR DIESEL HS. 049 diseñó
L. H. Sparey (Inglaterra)
0,8 cc 12000 RPM - peso 60 gs. PLANOS
instrucciones ¡BAJO COSTO!
¡SIN PILAS DE ARRANQUE! GIRO $ 25.-

Incluye plano obsequio del "GORRION"
y una hélice

PLANOS "AERO PLANE"
120 planos para aeromodelismo-Navales
CATALOGO ILUSTRADO Y LISTA DE PRECIOS
U/control y R/control (Estampillas postales) $ 5.-

Construya su equipo R/C 4 canales
17 hojas con claras instrucciones
alcance 1000 mts. GIRO $ 20.-

Aprenda a volar U/Control
con los campeones!! sport, acrobacia, escala,
37 páginas 30 ilustraciones GIRO $ 20.-

Aprenda a volar R/control
compendio de la mayor cantidad de datos
e informaciones para volar modelos
R/control entrenadores, Instalaciones
motores y modelos GIRO $ 20.-

MAYOR INFORMACION TECNICA
(Estampillas postales) $ 5.-

GIRO POSTAL A NOMBRE DE
JOSE OSCAR PEREZ
CASILLA DE CORREO 32
SUCURSAL 11 BUENOS AIRES
CODIGO POSTAL 1411

AL FEÑIQUE

"EL REY Y TERROR DEL HAMPA"

PRONTUARIO

Gangster o policía o ratas perdidos no es ni mas ni menos que un producto del submundo de los tumultuosos años veinte.

HOY LO VEREMOS EN :

"EL HOMBRE SALTADOR"

SOBRE UNA IDEA DE CARLOS E. FRUTOS

POR **GUERRERO**

EL MUCHACHO SE DIRIGIÓ A LA ESTACIÓN DE POLICÍA, PERO...

...Y DESAPARECIÓ TRAS ESE GRAN SALTO, CREANME!

¡JÉ! SI, SI, MUCHACHO

¡HUM! ¿NO TOMASTE ALGO ANTES?

¡BAH!... NO ME CREEN PERO YO LO VI...

¡JÁ JÁ! DECILE QUE SI...

ESTE VIO VISIONES ¡QUÉ DISPARATE, JÓ JÓ!

POCOS DÍAS DESPUÉS, UN EMPLEADO DEL CORREO, EN LA OTRA PUNTA DE LA CIUDAD DENUNCIA UN HECHO CASI IDÉNTICO AL ANTERIOR

¡POR ESO QUIERO QUE VAYAN A LOS LUGARES DEL HECHO Y CONSIGAN PRUEBAS QUE LO CORROBOREN!

¡QUE COSA RARA! ¿NO?

PARECE CIENCIA FICCIÓN

¡MENUDA TAREA NOS ESPERA! ¿SERÁ CIERTO?

ES COMO LUCHAR CONTRA ALGO INVISIBLE ¡PREFIERO AGARRARME A TIROS!

MAS TARDE, NUESTROS AMIGOS INVESTIGAN

NO HAY HUELLAS DE NADA...

¡BAH!

¡AJÁ!

... Y SALTA COMO UN RESORTE!

PERO NO ROBA NI ATACA...

LOS DIARIOS, AL ENTERARSE; BAUTIZARON AL EXTRAÑO SER COMO "EL HOMBRE SALTADOR" PUBLICANDO DIFERENTES HIPOTESIS

¡AJ! ESTO DIFICULTA NUESTRA TAREA Y CONFUNDE A LA GENTE

¡DIAARIOOO!... CON EL HOMBRE SALTADOOR!...

¡ES INÚTIL, INSPECTOR! POR MÁS QUE INVESTIGAMOS NO PODEMOS SACAR NADA EN LIMPIO...

¡NI RASTROS DEL FULANO!

¡MALDICIÓN! LOS CREÍA INSERVIBLES PERO NO TANTO ¡CONTINÚEN!

Y PASARON LOS DÍAS...

¡NADA INSPE! DENOS UNA PATADA EN NUESTRO AMOR PROPIO, MÁTENOS, PERO RENUNCIAMOS

¡SI SEÑOR!

¡CON GUSTO LO HARÍA! PERO LOS COMPRENDO, NO SE TUVIERON MÁS DENUNCIAS ASÍ QUE ARCHIVAREMOS EL CASO

¡ME ALEGRO QUE HAYA SIDO ASÍ, AUNQUE ME QUEDO LA ESPINA

¡BAH! ¿NO SERÍAN FANTASÍAS?

AUNQUE AL CABO DE TRES MESES...

¡¡¡RECONTRAMALDICIÓN!!! ¡OTRA VEZ COMENZARON A APARECER NUEVAS DENUNCIAS DE ESE SALTARÍN! ¡¡¡GRRRR!!!

ENTONCES HUBO REUNIONES DE ALTO NIVEL...

DICEN QUE DA SALTOS IMPOSIBLES HASTA PARA UN ANIMAL Y NUNCA LASTIMA A NADIE

HAY QUE EVITAR LA HISTERIA COLECTIVA QUE SE ESTÁ DESATANDO, SEÑOR ALCALDE

...Y FAVORECIDA POR LA ACCIÓN DEL PERIODISMO ¡HAREMOS UNA DESMENTIDA!

Así fué qué...

¡SUPERSTICIONES! DICE EL ALCALDE

NO SE COMPROBÓ NADA UN CASO DE ESTUPIDEZ COLECTIVA

¡NO HAY TAL HOMBRE SALTARÍN!

LA VOZ

LA POBLACIÓN DEBE QUEDARSE TRANQUILA DESMIENTEN TALES DISPARATES. EL HOMBRE SALTADOR NO EXISTE!

El Bodrión

CONCLUSIÓN!.. LAS DENUNCIAS CARECEN DE ASIDERO

NO ME CONVENCEN ESAS DECLARACIONES, CONSULTÉ VIEJOS ARCHIVOS POLICIALES Y ENCONTRÉ UNO EN..

¡AY, NO ME DIGA!..

... QUE HUBO UN MISTERIO SIN RESOLVER EN INGLATERRA... ¡EN 1837 OCURRIÓ ALGO SIMILAR Y DURANTE AÑOS FUÉ VISTO HASTA SU DESAPARICIÓN EN 1904!

¡A LA PIPETA!.. ¡ENTONCES ESE TIPO ES MÁS VIEJO QUE MATUSALÉN!

... PERO A MEDIADOS DE ÉSTA DÉCADA DEL 20 SURGÍA NUEVAMENTE, Y ESTA VEZ EN ESTADOS UNIDOS...

¡NOO! ¿Y COMO HARÁ PARA MANTENERSE TAN ÁGIL A SU EDAD?

NO SÉ... ¡PERO LO QUE SÉ ES QUE RETOMARÉ EL ASUNTO!.. ¡VAMOS A LA JEFATURA!

TENGO QUE CONVENCER AL INSPECTOR MÁCHINGAN PARA QUE TRABAJEMOS EN SECRETO

¡SONAMOS!

P

¡AY, CARAMBA, NO ESTÁ EN SU DESPACHO!... ¿EH?!... ¿QUE SON ESOS GRITOS?

¡VIENEN DEL PATIO!

¡AHÍ ESTÁ!... ¡MIREN ESO!

¡¡¡OOH!!! ¡EL HOMBRE SALTADOR!

¡QUE NO ESCAPE!

¡MIREN! ¡AHÍ SALTÓ!

¡TÍRENLE!

¡AJJJ! ¡LE ERRÉ! ¡ESCAPÓ!...

¡UY NO!

BANG

BANG

AL FEÑIQUE SALE DISPARANDO Y DA LA VUELTA A LA ESQUINA

¿ADONDE VÁ, JEFE?

¡ALLÁ ESTÁ! ¡AHORA O NUNCA!

¡PARATE AHÍ, ZANCUDO!

¡UGH! ¡AYY!...

BANG!

BANG!

PING

TUIIING

¡¡¡ LO TENGO !!!... ¡LE DÍ EN LAS PATAS! ¡QUIETO AHÍ !...

¡BRAVO JEFECITO!

¡AJJJJ!...

¡RÁPIDO, VENGAN! ¡AL FENIQUE CAPTURÓ AL SALTARÍN!....

¡¡¡BRAVOO!!!

¡DIABLOS!... ¡ES CIERTO! NO ES TAN INÚTIL COMO PENSABA

VEAN ESTO, USA UN TRAJE FOSFORECENTE Y RESORTES BAJO LOS PIÉS

¡BAH! NO ERA UN SER DE OTRO MUNDO!

... DE AHÍ ESOS SALTOS INCREÍBLES Y SU LUMINOSIDAD

¡¡¡¿Y POR QUÉ HACÍA ESTO, EH?!!!

¡POR FAVOR!¡NO HICE MAL A NADIE, SOLO QUISE DIVERTIRME UNOS DÍAS!...

AL DÍA SIGUIENTE...

El Bocinón

¡SE DESTRUYÓ EL MITO DEL "HOMBRE SALTADOR"!.. SOLO ERA UN ACRÓBATA RETIRADO QUE APROVECHANDO LA LEYENDA, QUISO DIVERTIRSE UN POCO.

¡AL FENIQUE LO CAPTURÓ!

AL FENIQUE ES EL HÉROE DE LA JORNADA

COMO ERA DE ESPERAR, DESTRUIDO EL MITO, AL FENIQUE FUE AGASAJADO

¡UN APLAUSO PARA MI JEFECITO!

¡GRACIAS, GRACIAS ¡SALÚD!

¡POR FIN HAS HECHO ALGO BUENO, SALÚD!

Y ESA NOCHE, AL REGRESAR DEL ÁGAPE...

¡JÉ! ¡NUNCA CREÍ EN LEYENDAS ANTIGUAS NI SERES EXTRAÑOS

¡TODO ES FANTASÍA NUESTRA!

¡GULP!

GUERRERO

FIN

¡VEA LOS PLANETAS Y LAS ESTRELLAS COMO NUNCA!

Nuevos

TELESCOPIOS Whittall Dopson

PARA VER MAS ALLA DE LAS ESTRELLAS!

ø 10 cm.	250 X	$ 280.-
ø 15 cm.	600 X	$ 450.-
ø 20 cm.	600 X	$ 800.-
ø 25 cm.	750 X	$ 1200.-
ø 30 cm.	750 X	$ 1800.-

Precios válidos hasta el 31/8/95

¡Gran surtido en telescopios y microscopios!

tasco

VISA

REFRACTOR
ø 60 mm.
500 X

JUNIOR
ø 30 mm.
30 X

REFLECTOR
ø 12 cm.
375 X

CONSULTE POR PLANES DE PAGO CON TARJETA

Y COMO SIEMPRE NUESTRA LINEA DE ESPEJOS Y OCULARES KIT OPTICOS Y ACCESORIOS WHITTALL

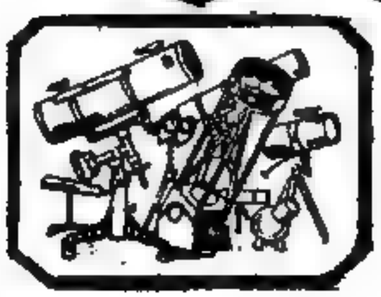

ENVIOS A TODO EL PAIS

WHITTALL HOBBIES

CARABOBO 291 (1834) TEMPERLEY - BS. AS.

Consultar por teléfono al 292-9224

— CESSNA 310 —

MAQUETA

Este avión de la década del 50 fué uno de los más serios competidores entre los de uso privado, ejecutivos o para negocios. Poseía dos motores Continental de 6 cilindros de 240 Hp. c/u. cuya velocidad superaba los 300 Kms. por hora, con una lujosa cabina para 5 personas y excelente visibilidad. Una joyita para su época.

Construcción

Es un modelo simple de hacer con pocas piezas. Como de costumbre calcaremos las mismas sobre la madera balsa de acuerdo al grosor y medidas de los perfiles a las que daremos forma con cortaplumas y lija fina (los que deseen ampliarlo pueden hacerlo por fotocopiado).

Puliremos cada una de las piezas pasándoles tapaporos y volviendo a lijar. El fuselaje lo tallaremos guiándonos por los cortes de las secciones para darle forma, lo mismo haremos con los motores, tanques, alas, timón, cola, etc. de acuerdo a los perfiles, para luego verificar que ensamblen bien antes de unirlos, también conviene pintar y decorar antes de cementar dejando libres esos espacios. El tren de aterrizaje y las hélices son optativos si lo queremos colocar sobre un pié que haremos con un taco de madera y un alambre de acero tomando el avión por debajo del fuselaje y dándole la posición de vuelo que más nos agrade.

Los dibujos y explicaciones están bien claros y con un poco de ingenio y paciencia tendremos una vistosa maqueta. ¡Suerte!.

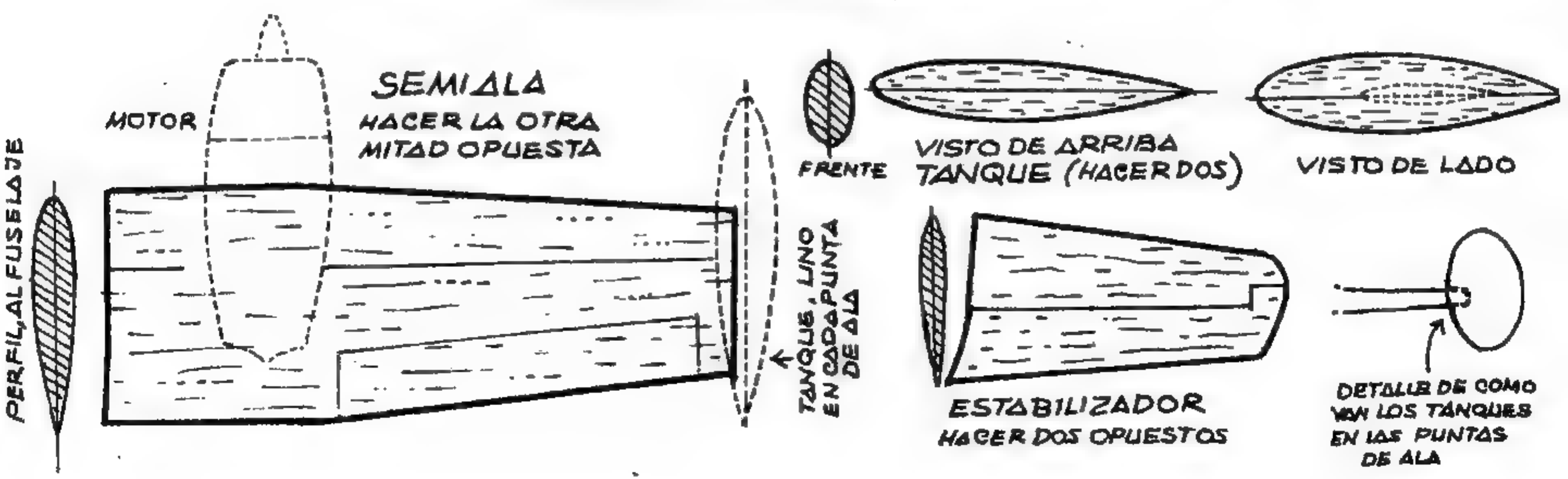

FRENTE FUSELAJE

(VER CORTE DE SECCIONES)

MOTOR (HACER DOS)

DE ARRIBA

FRENTE

ALA

DE LADO

TIMÓN

HACER APARTE Y UNIR

FUSELAJE VISTO DE LADO

ALA

1 2 3 3B 4 5

VISTO DE ARRIBA

6 7 8

ALA

AVIÓN VISTO DE LADO (CON DETALLES)

(DOS)

(2)

ALAMBRE DE ACERO

CORTE DE SECCIONES. FUSELAJE

FINAL DE FUSELAJE

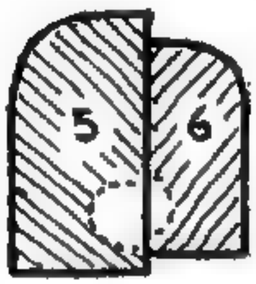

PARTE MEDIA

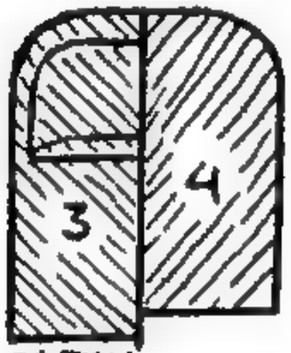

CABINA

NARIZ - FRENTE

CABINA PARTE SUP.

HÉLICES

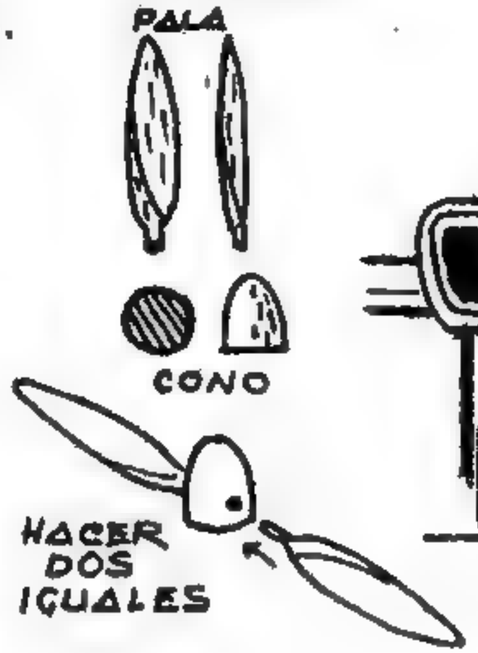

VISTA FRONTAL

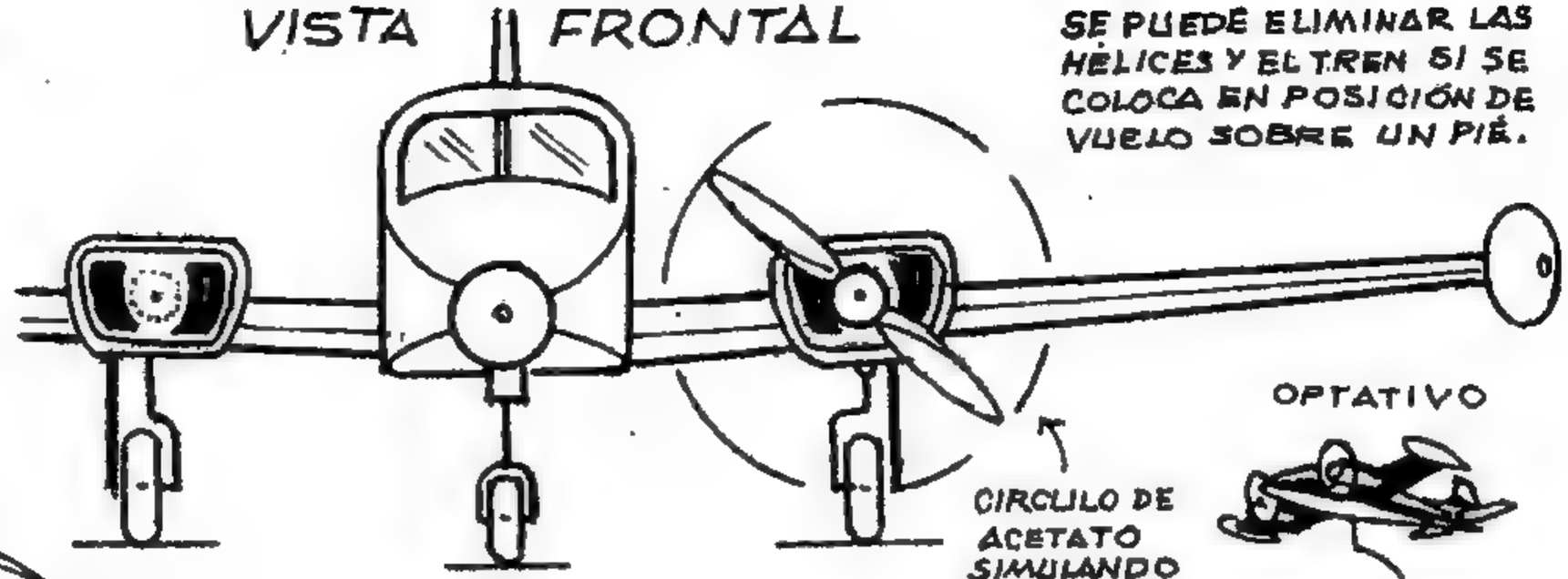

SE PUEDE ELIMINAR LAS HÉLICES Y EL TREN SI SE COLOCA EN POSICIÓN DE VUELO SOBRE UN PIÉ.

OPTATIVO

DESPIECE

COLORES:
BLANCO Y ROJO

MODELO TERMINADO

aprendé

ENERGIA SOLAR

PREPARATE YA MISMO PARA EL AÑO 2000

CURSO DE ENERGIA SOLAR
DURACION: Cuatro meses - Sábados de 9,30 a 12,30 horas.

POR EL SOL:

—Luz en electricidad
—Calentamiento de agua
—Construcción de casas calientes y frías
—Destilación de agua
—Cocinas solares

OTROS TEMAS:

—Biogas
—Energía Eólica
—Vehículos eléctricos

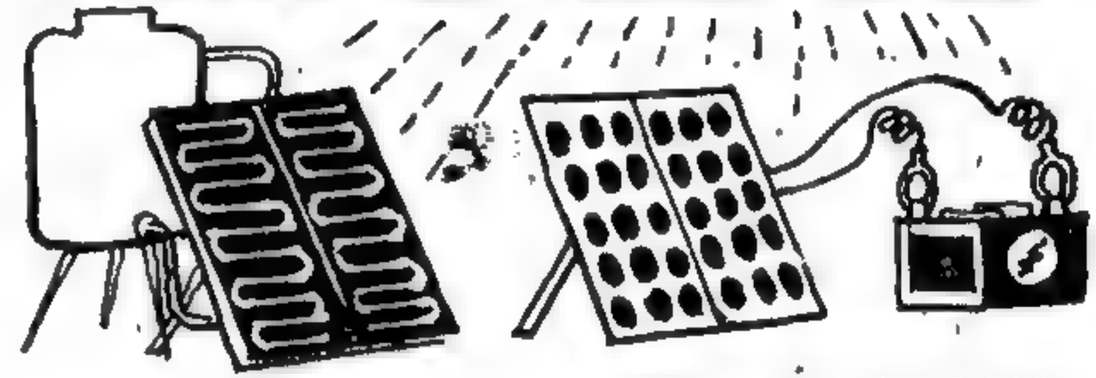

CALENTÁ EL AGUA POR EL SOL

PRODUCÍ ELECTRICIDAD POR EL SOL

para informes enviar $ 250.–

cursos por correspondencia para todo el pais, y cursos personales
EN NUESTRO LABORATORIO EN BUENOS AIRES.

dirigido por Ariel C. Rietti que diseño el auto solar eléctrico argentino desde 1975

Lezica 3948 (Altura Rivadavia al 3900) - Buenos Aires
Teléfonos: 981-1241 y 982-2615

LABORATORIO SOLAR - Lezica 3948 Buenos Aires
(1202) ARGENTINA

NOMBRE .....

DIRECCION .....

CIUDAD ..... C P .....

6 Nos.
$18.-

12 Nos.
$36.-

ULTRALIVIANOS & EXPERIMENTALES

DISEÑO, CONSTRUCCION Y OPERACION DE AERONAVES ESPECIALES

IMPRESIONES LIMITADAS

Si desea diseñar un ultraliviano o experimental. Si quiere construirlo conociendo los materiales y métodos más seguros. Si piensa realizar sus vuelos de prueba. Si le interesa saber qué se está haciendo en el resto del mundo. Si además le gusta la historia de pioneros, colecciona planos, necesita publicar clasificados y buscar direcciones útiles.

Sólo si es así...

SUSCRIBASE AHORA

Y RECIBALA TODOS LOS MESES EN SU CASA

CHEQUE O GIRO POSTAL A NOMBRE DE:

JUAN LUIS BARRIONUEVO
Austria 2435, 15° "B"
(1425) BUENOS AIRES

Informes: **(01)801-5541** (de 20 a 22 hs.)

electrónica para expertos

AMPLIFICADOR de la Emisora de TV

parte 2

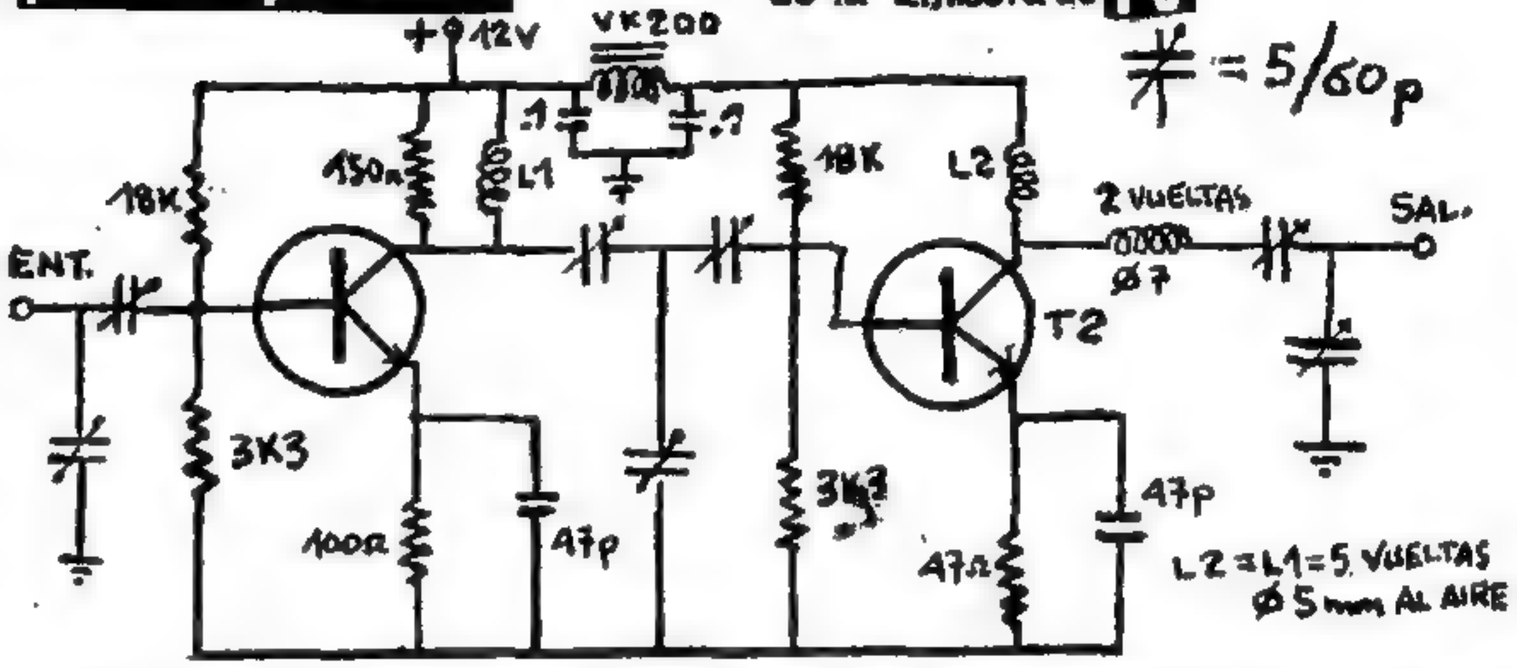

Continuando con lo publicado el mes pasado les presentamos la primera parte del amplificador para la emisora de Televisión. Se debe tener en cuenta lo recomendado anteriormente.

ELECTRÓNICA

EMISORAS FM 88/108 MHZ
ESTEREOFONICAS, SINTETIZADAS
KIT FUNCIONANDO 25W $300.-
LINEAL 100W $226 -
COMPLETAS CON FUENTE
Y GABINETE
100W $1.000.-
25W ..... $ 520.-
LINEAL 1 KW $ 4200.
OFERTA: EMISORAS
1KM $26.- 1W $52.-

EMISORAS de
TV desde $ 150.-

CONSULTE Y PIDA CATALOGO
distribuye nuestros productos
ELECTRONICA CENTENERA

CENTENERA 1390 Cap. Fed. (1424)
924-7936

GIRO POSTAL a nombre
de SILVIO MAURO
(agregar $7.- para
gastos de envio)

VENTAS EN TODO EL PAIS

NO ENVIAR DINERO SIN CONSULTAR

METRONOMO y ETC.

composición de música

sistemas de alarma probador de continuidad

UTILIZACION:

Un metrónomo es un generador de impulsos sonoros (Tocs) que sirven para llevar ritmos musicales.
También como ya se imaginarán puede tener muchos otros usos.
El funcionamiento es el siguiente: El primer transistor es un unijuntura que tiene la característica de presentar una alta resistencia entre sus dos bases hasta que la tensión en el emisor llega al nivel de disparo, en ese momento la resistencia entre las dos bases baja y como consecuencia de esto aumenta la tensión en la base del segundo transistor, un común bipolar npn alimentando al parlante por un corto instante y produciendo un toc.
El electrolítico se descarga a través del emisor del UJT y se vuelve a repetir el ciclo con la próxima carga del mismo.

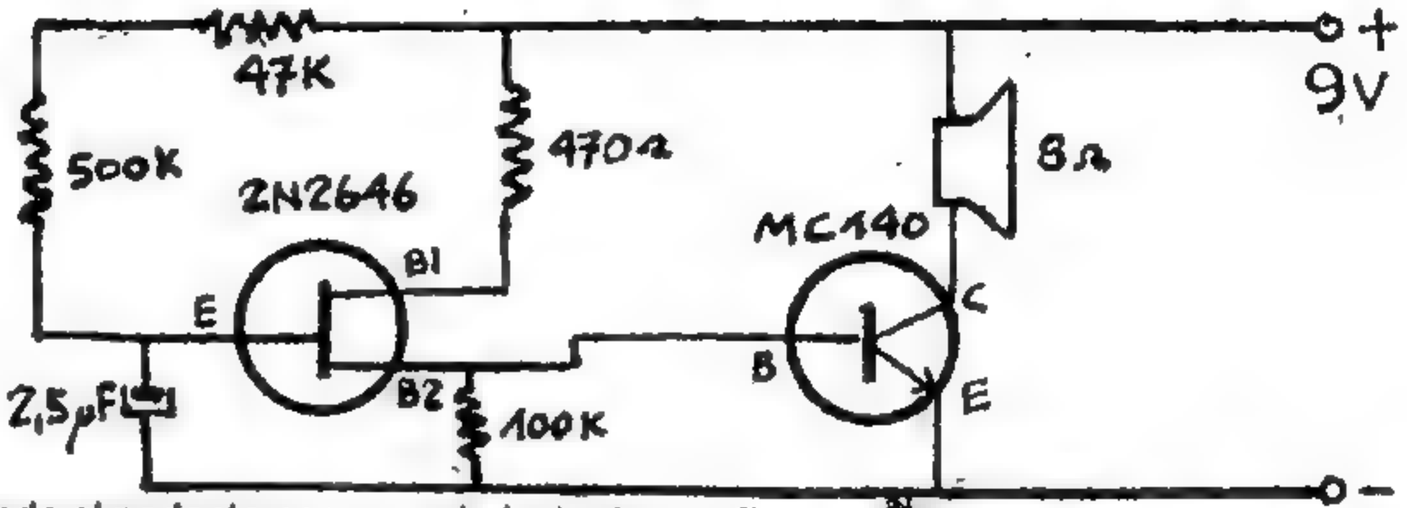

Con muy pocos componentes y siguiendo el esquema, podemos construir un timer para tiempos cortos y cargas chicas dependiendo esta última del tiristor utilizado

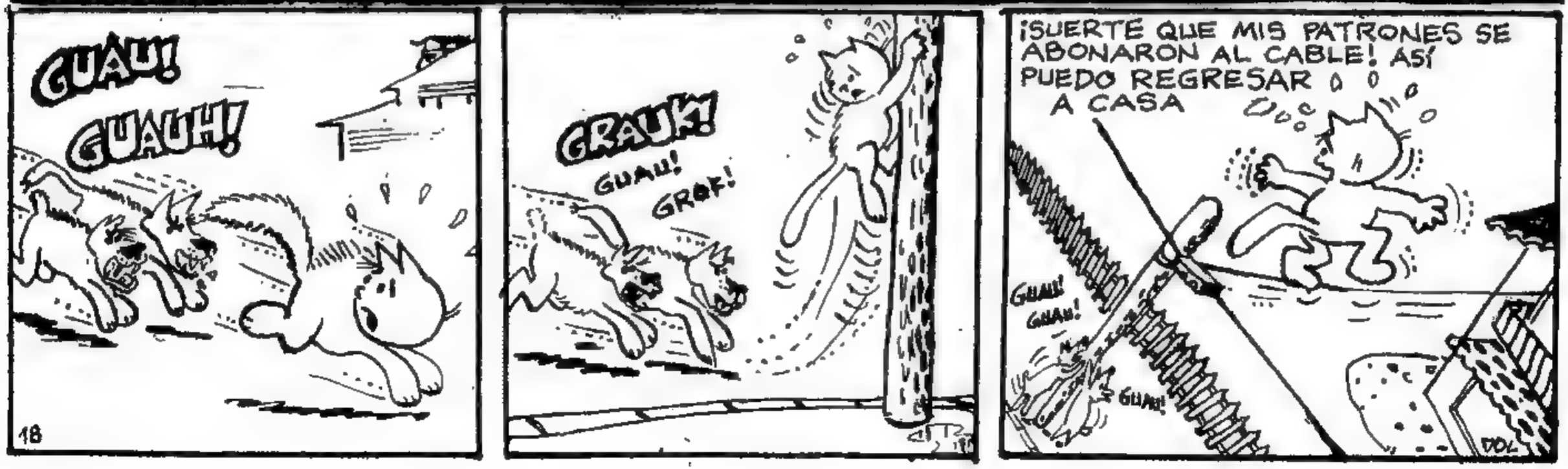

¡NUNCA los ABANDONES!

ni perros ni gatos

Tené en cuenta que científicamente se ha comprobado que tienen más sentimientos de lo que se creía.

- NO SON MASCOTAS DESCARTABLES
- SI LO ABANDONÁS CREAS UN GRAVE PROBLEMA
- ¿POR QUÉ LO AMPARASTE SI AHORA LO DEJÁS?..
- PENSÁ Y... ¡NUNCA LOS ABANDONES!

LOS EQUIPOS DE CONTROL

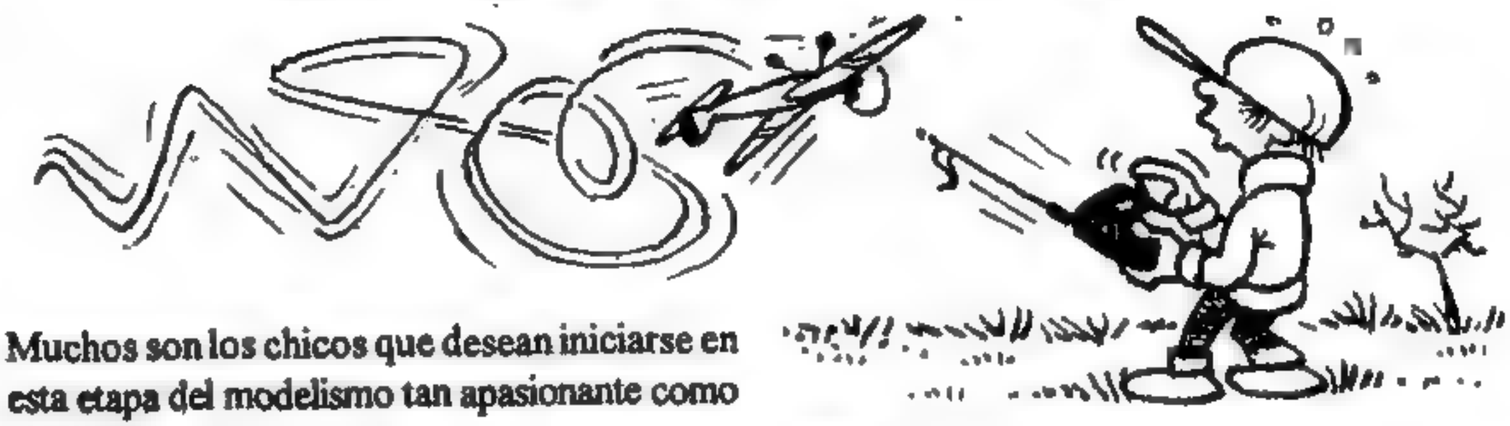

Muchos son los chicos que desean iniciarse en esta etapa del modelismo tan apasionante como entretenida.
Trataremos de irles dando datos a la altura de sus inquietudes.

EQUIPOS DE DOS CANALES
Por su bajo costo es el preferido de muchos a la hora de decidirse, la denominación, dos canales; implica que podemos manejar dos funciones en forma simultánea y proporcional hasta una distancia (dependiendo del modelo y marca de hasta 1500 mts.).

PLANEADORES-MOTOVELEROS-PEQUEÑOS AVIONES
Tendremos control del timón de profundidad y dirección; por lo tanto al no disponer de control sobre la velocidad, debemos ir eligiendo modelos en función de nuestra destreza para controlarlos, por eso son muy recomendables los planeadores y motoveleros.

AUTOS Y LANCHAS *ELECTRICOS*
Aqui controlamos la dirección y el sentido de marcha (AVANCE-RETROCESO).

LANCHAS Y VELEROS
Disponemos aqui del control sobre el timón y el motor si de una lancha con motor se tratara o del control sobre el velamen en el caso de los veleros.

AUTOS DE MOTOR A EXPLOSION
Controlamos la dirección, y la aceleración solidaria al freno.

Como pueden ver si bien la capacidad de estos equipos pareciera limitada, con un poco de inteligencia y buen tino a la hora de elegir o diseñar nuestra "NAVE" podremos disfrutar de mucho tiempo de diversión por un costo más que razonable.

MICROCOMPUTACIÓN

Máquina de escribir

El programa del listado esta hecho en Basic de Spectrum y es muy fácilmente modificable a PC y sirve para simular a una máquina de escribir con el mismo se pueden escribir textos y es simplemente para practicar ya que no tiene como corregir al texto pero si tiene la posibilidad de imprimir la pantalla pulsando la tecla £

```
10 IF INKEY $ <> "" THEN GO TO 10
20 IF INKEY $ = "" THEN GO TO 20
30 LET a $ = INKEY $
35 IF a $ = " £ " THEN GO TO 100
40 PRINT a $ ;
50 GO TO 10
100 COPY
115 CLS
120 GO TO 10
```


VENTA REPARACIONES
ACTUALIZACION de PC 924-7936

MIGUEL A. FONT

Aeromodelismo

MADERA BALSA
MOTORES
AUTOMODELISMO
HOBBIES
ACCESORIOS
KITS R/C VUELO LIBRE U/C

Sábados y Domingos
abierto mediodía
LUNES, CERRADO

(consulte por
envíos al interior)

ARIAS 2936 CASTELAR
Bs. As. (1712)

LAS PAGINAS DE RESORTE

CARRITO

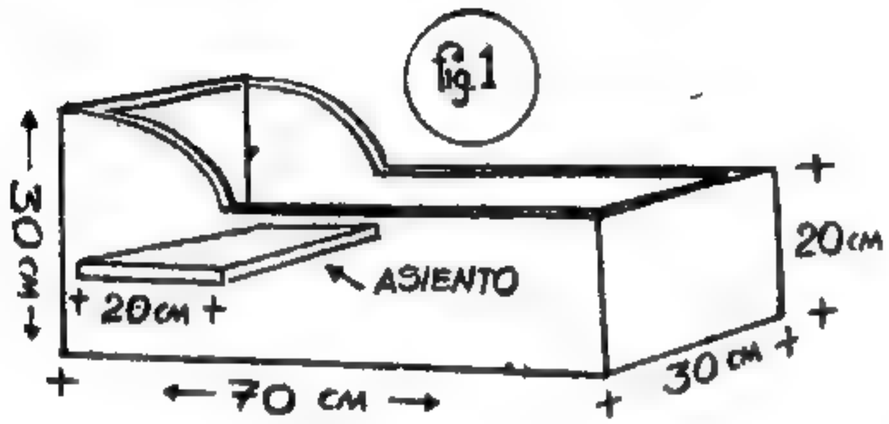

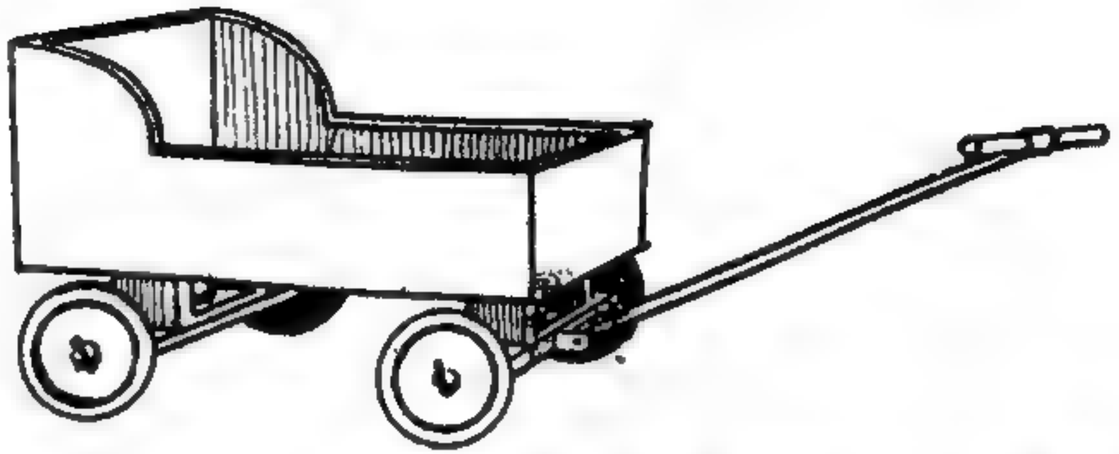

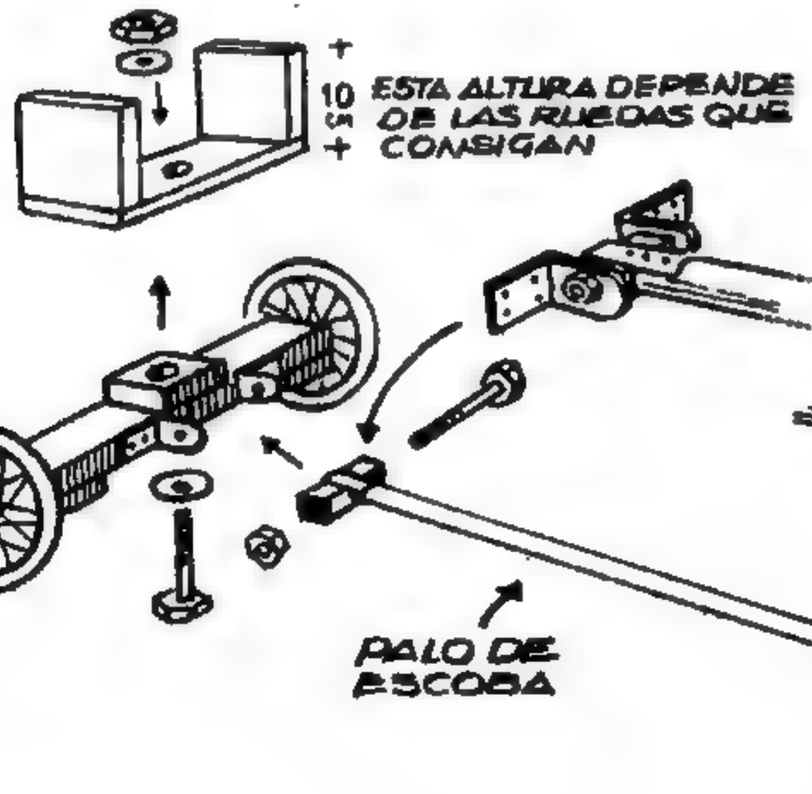

CON VARA

ESTE carrito es muy fácil de hacer y como siempre les digo adapten lo que tengan y compren lo menos posible, por ejemplo, los que tengan algún cajón no se guíen por las medidas que les doy, lo mismo con las ruedas, los que posean algunas de un autito de juguete en desuso pueden utilizarlas, los que no tengan ninguno de estos materiales les aconsejo conseguir las maderas de cajones que se los regalarán en cualquier frutería y desarmándolos obtendrán las maderas.

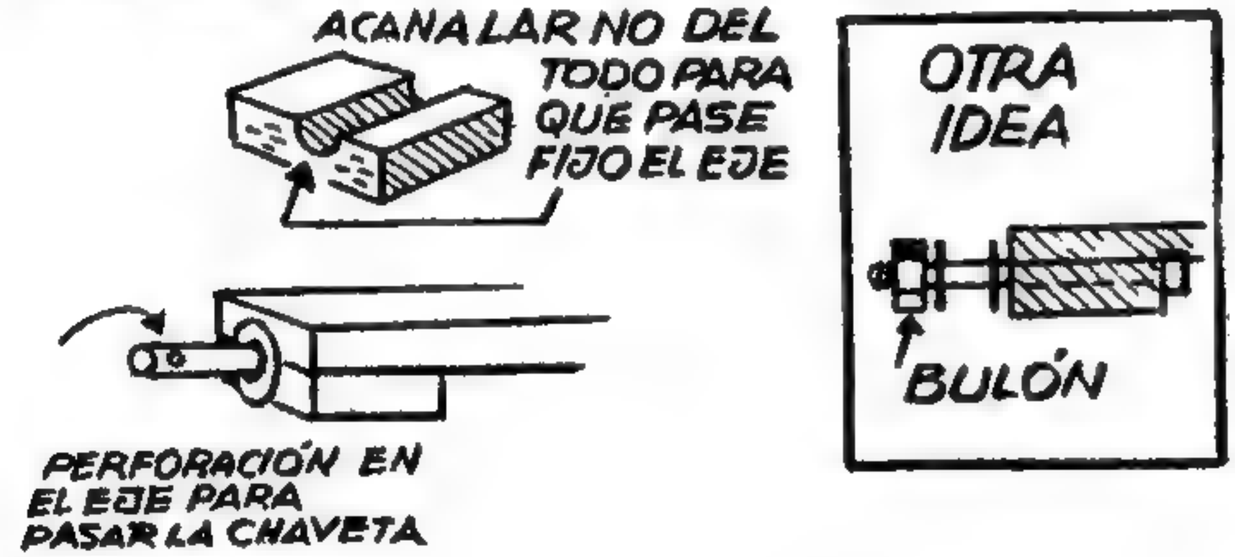

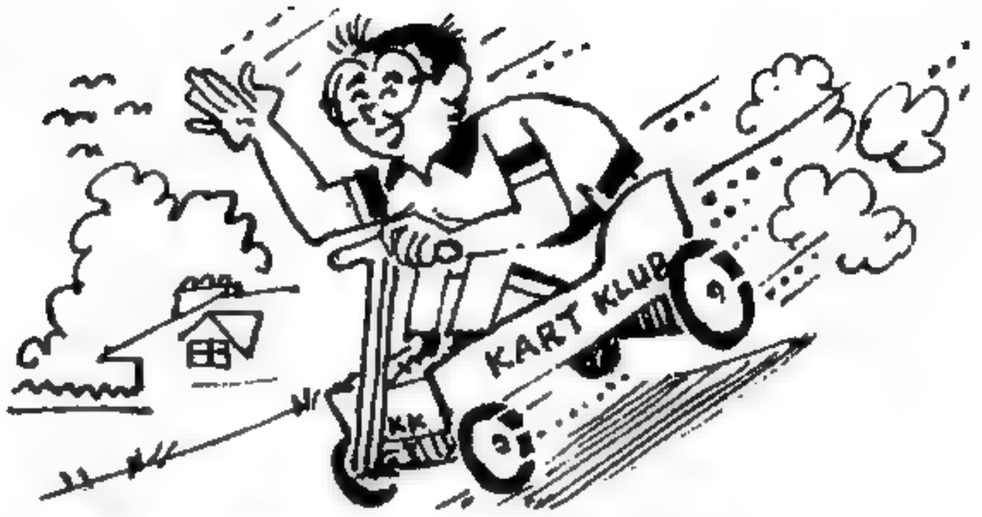

RUEDAS Y EJES

Las ruedas que usaremos son del tipo de las que usan los changuitos que podemos conseguirlas en cualquier ferretería, hay unas de plásticos a precios accesibles, en la figura 2 les indico cómo hacer con un caño el eje trasero donde las ruedas deben girar sin mucho juego, observen en el mismo dibujo que les doy otra idea para los que no consigan un caño del grosor apropiado, pueden utilizar cuatro bulones como ejes, en la figura 3 están todos los detalles del eje delantero que no se diferencia en nada al de atrás pero con la variante que gira en su centro, noten que la perforación para el bulón pasa delante del caño del eje, la vara la haremos con un palo de escoba y en los dibujos les indico cómo va tomada entre dos chapas gruesas de zinc con un bulón de cinco milímetros de grosor y unos diez centímetros de largo, con esto le da a la vara no sólo movimiento hacia ambos lados sino también hacia arriba y abajo, una vez terminada la chatita podemos pintarla con esmalte sintético de vistosos colores y antes de sacar a pasear a la hermanita no olvidemos de engrasar bien los ejes y los bulones donde gira el eje delantero y el que va tomada la vara.

LAS PAGINAS DE RESORTE

LUPITA CON PIE

Si poseemos un lente de aumento de alrededor de dos o tres centímetros de diámetro y lo usamos sin hacerle un tubito para resguardar su superficie de rayaduras lo estamos desperdiciando, aquí les doy una idea que no sólo le da la protección de un tubo que lo mantenga limpio y alejado de roces sinó también un pie para poderlo usar con las dos manos libres, cuando lo hayan hecho verán lo útil que resulta, los aficionados a la electrónica podrán tener una visión más clara de las pequeñas soldaduras que siempre son fuentes de problemas, con este aparatito observarán si los elementos se han soldado y evitarán recalentamientos, los aficionados al dibujo podrán observar pequeños detalles mientras los van realizando, ni pensar el uso que le darán los filatelistas y los fanas de entomología y la botánica, como ven los usos son variados pero la principal ventaja es que deja las manos libres para realizar cualquier tarea mientras se observa a través del lente de aumento.

Los dibujos muestran medidas para un lente de tres centímetros de diámetro y una distancia focal de aproximadamente 60 mm. que lo colocaremos en un tubito, los que sepan soldar lo harán de hojalata y los que no de cartulina o cartón, observen que ese tubito lo toma una abrazadera que lo sostiene mediante un tornillo al extremo de un brazo que en su parte inferior está tomado al pie mediante otro tornillo, como ven ese brazo es móvil y con el se le puede dar al lente la posición que uno necesite, los materiales son fáciles de obtener, el que hicimos de prueba el bracito es de madera con lados de lámina de formica donde forman una especie de horqueta para tomar la saliente que tiene la base que está hecha de madera, los dibujos no dejan dudas y las medidas pueden adaptarlas a las distancia focal del lente que posean.

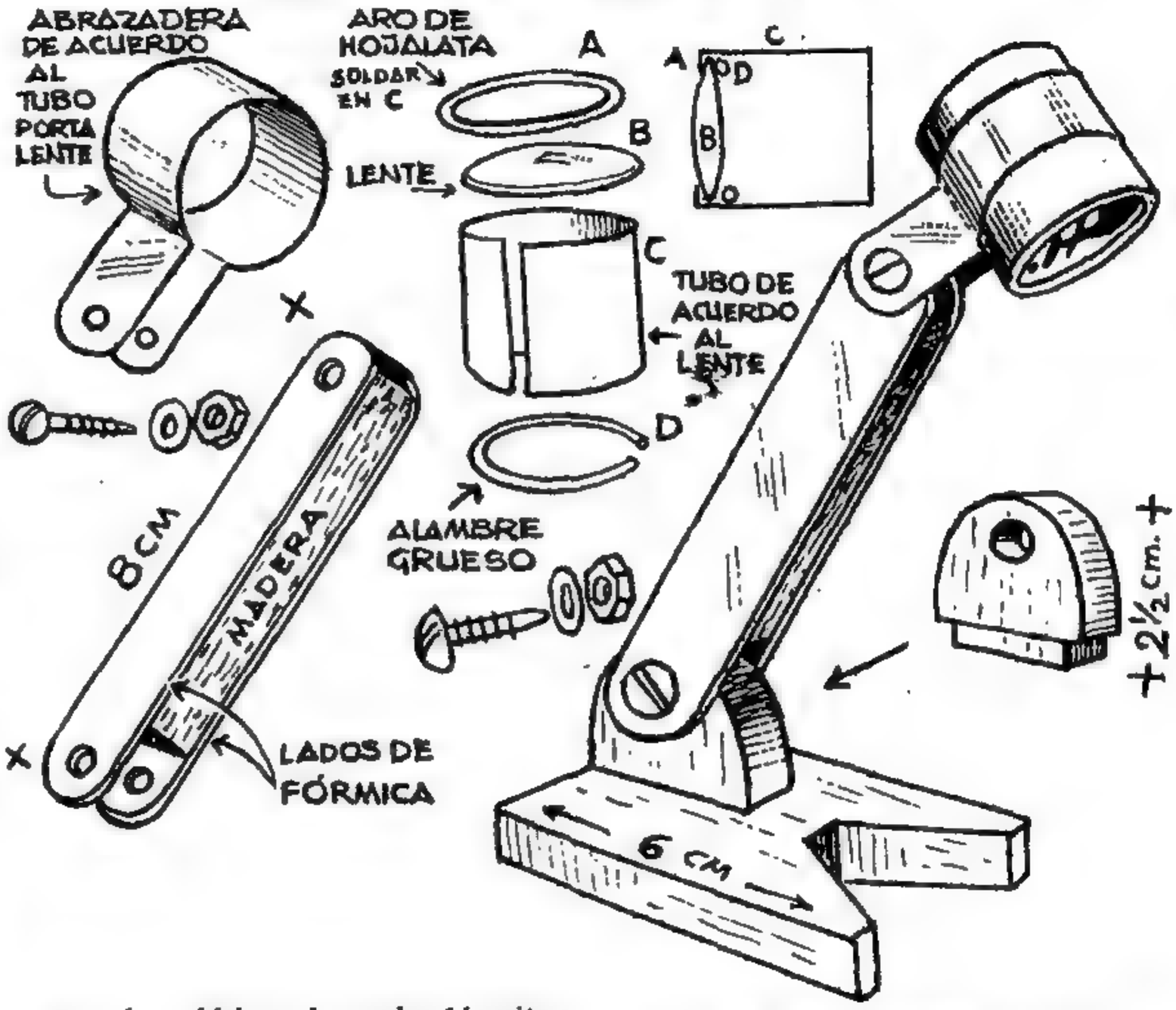

BIGHO GORDI

por TITO SOL

HOY en

"ESPIAS EN EL COHETODROMO"

¿HABRÁ ALGÚN TRABAJITO PARA NOSOTROS?

AUNQUE SEA QUE NOS PAGUEN CON UNOS LITROS DE NAFTA PARA EL COCHE...

COHETODROMO ALBATROS

PROHIBIDA LA ENTRADA

← LUZ ROJA NO PASAR LUZ VERDE TAMPOCO

JUVENTUD EN MARCHA ¡NO PEIENES!

¡ALTO!!.. ¡ESTÁ TERMINANTEMENTE PROHIBIDO PASAR ¿NO VIERON LOS CARTELES?

SÍ, DON SOLDADO, PERO VENIMOS A VER SI HAY ALGÚN TRABAJITO...

VENDO ESTE CAMITO

¡NO HAY TRABAJO PARA USTEDES! ASÍ QUE A VOLAR DE AQUÍ ¡HACERLO!

¡UN MOMENTO!

HOLA SEÑOR ¿NOS RECUERDA? SOMOS BICHO Y GORDI... VARIAS VECES LES HICIMOS MANDADOS

GRRRR

SÍ, DEJELOS PASAR... TENGO UNA TAREA QUE ENCOMENDARLES

¡GORDI, NO TE BURLES DEL GUARDIA!

VAMOS AL GALPÓN DOS

BDAAHH!

VRRM!

BICHO Y GORDI FLETES LIVIANOS

JUSTO HOY NOS FALTARON VARIOS PEONES QUE NECESITAMOS DESOCUPAR ESTO... USTEDES SE ENCARGARÁN DE ESE TRABAJITO

EN ESE CAMIÓN LLEVARÁN TODO HACIA LOS TINGLADOS DEL FONDO DEL CAMPO

GALPÓN 2

GALPÓN 3 CHUCHERÍAS VARIAS

COMETÓDROMO ABARROS

SI SABÍA DE ESTO ME IBA CON BUBI A LO DE LAS CHICAS...

YA FALTA POCO... AHORA VIENE LA MEJOR PARTE EL PASEO EN CAMIÓN

YO CREÍ QUE HABÍA QUE HACER ALGÚN MANDADITO COMO SER IR AL ALMACÉN O ALGO ASÍ...

¡SOS HARAGÁN, GORDI!.. NUNCA TE GUSTA HACER NADA

¡ALTO!.

¿QUÉ SUCEDE?!

¿NO OYEN LAS SIRENAS?.. ¡TODO EL MUNDO A LOS REFUGIOS! VAN A LANZAR UN COHETE

...OOOOOOUOH!

¡TANTO LÍO POR ESE COHETECITO! LOS CIENTÍFICOS SON EXAGERADOS ¿NO?..

...TRES...DOS... UNO ¡IGNICIÓN! ¡COHETE AL ESPACIO!..

REGISTROS TELEMÉTRICOS

TÉCNICO

CACHO

NO SMOKING

VISOR 7

CONSOLA 3

PERO HAY OTROS OJOS OBSERVANDO EL LANZAMIENTO..

APROVECHEMOS A ENTRAR AHORA, CARA DE TOMATE... TODOS ESTÁN EN LOS REFUGIOS

¿NO SERÁ MUY PELIGROSO, JEFE?..

¡NO SEAS COBARDE! ESTA ES NUESTRA OPORTUNIDAD, DEBEMOS CONSEGUIR MUESTRAS DEL PROPULSANTE SÓLIDO

TRATEMOS DE ALCANZAR AQUELLOS GALPONES ANTES QUE SALGAN DE LOS REFUGIOS...

¡CUIDADO, JEFE! ALLÁ VÁN DOS OBREROS

SON DOS MUCHACHITOS... LES PREGUNTARÉ DONDE ESTÁN LOS COHETES...

HOBREROZ IA LA GÜELGAAA

PIBE ¿ME PUEDES DECIR DONDE ESTÁN LOS COHETES CON PROPULSANTE SÓLIDO?..

¿A MI ME PREGUNTA?

QUE SE YO... ESTO ES MUY GRANDE PARA CONOCERLO TODO ¿Y USTED QUIÉN ES?... ¿NO ES DE AQUÍ?..

HUM!

ESTEEE... A MI ME PASA LO MISMO QUE A TÍ... SOY TÉCNICO DE ESTA BASE Y NUNCA TERMINO DE CONOCERLA TODA...

¡ESTO ES UN MUNDO! UN MUNDO...

¡RÁPIDO, CARA DE TOMATE! SUBAMOS A ESTE CAMIÓN

¿ADÓNDE VAMOS, JEFE? MIRE QUE HOY QUEDÉ CON LULÚ PARA LLEVARLA AL CINE...

¡DEJA DE PENSAR EN TU NOVIA!... NUESTRA MISIÓN ES CONSEGUIR UNA MUESTRA DEL COMBUSTIBLE SÓLIDO QUE USAN ESTOS ARGENTINOS INDOLENTES

PRIMERO PARAREMOS EN LA RAMPA CUATRO PARA DEJAR ESOS DOS TAMBORES DE HIDRAZINA

ES AQUÍ, AYÚDAME A BAJARLOS, GORDI

¡UF! YA VOY

¡SALTEMOS, CARA DE TOMATE! EL CAMIÓN SE HA DETENIDO

¡ESTO NO ME ESTA GUSTANDO, JEFECITO!..

CONEJÓDROMO ALBATROS

PROHIBIDO COLARSE

PEGÁ TU PUTO EN CASA ¡CAMINÁ!

¡HA NOS HA VISTO ESE CHICO!..

HOLA ¿USTED POR AQUÍ? ¿COMO HIZO PARA VENIR TAN PRONTO?

ESO NO IMPORTA... DIME ¿ESTE COHETE ES PROPULSADO POR COMBUSTIBLE SOLIDO?

QUE SE YO... ¿USTED QUE ES TÉCNICO NO LO SABE?

¿QUÉ TE PREGUNTABAN ESOS?..

SI EL COHETE ERA SOLIDO... QUE SE YO

¡COHETE 22A

¡QUÉ TIPOS SOSPECHOSOS? ¿TE DIJERON QUE ERAN TÉCNICOS?.. YO NUNCA LOS VI ANTES...

ES QUE AQUÍ TRABAJA TANTA GENTE

¡PELIGRO! COHETE! ¡EXPLOSIVO! MUY MUY

AHÍ VIENEN A HACER MAS PREGUNTAS...

¡ARRIBA LAS PATAS! ¡AHORA LES HARÉ SOLTAR LA LENGUA!.. TRAE UNA SOGA CARA DE TOMATE... LOS ATAREMOS AL COHETE

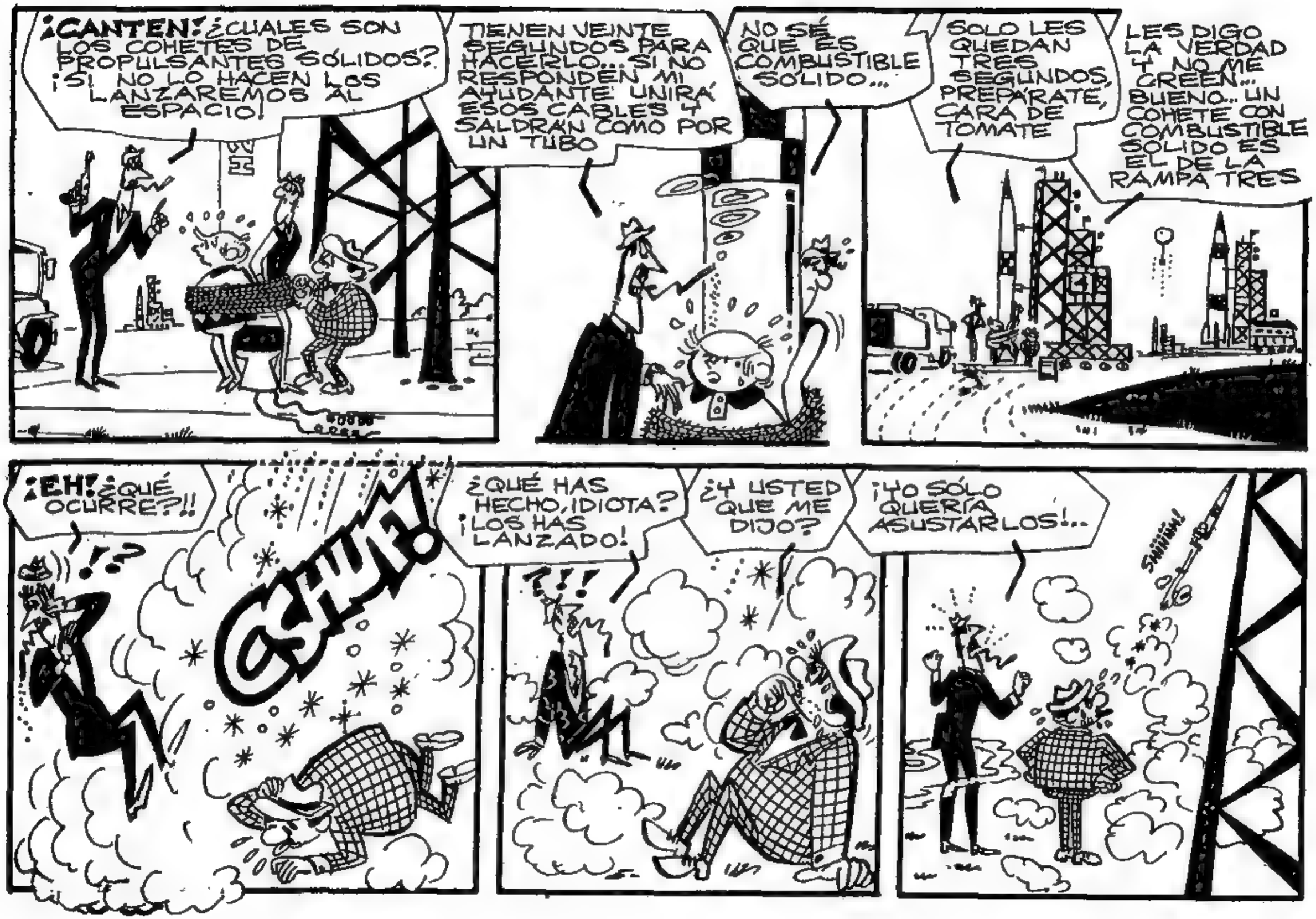
¡CANTEN! ¿CUALES SON LOS COHETES DE PROPULSANTES SÓLIDOS? ¡SI NO LO HACEN LOS LANZAREMOS AL ESPACIO!
TIENEN VEINTE SEGUNDOS PARA HACERLO... SI NO RESPONDEN MI AYUDANTE UNIRÁ ESOS CABLES Y SALDRÁN COMO POR UN TUBO
NO SÉ QUE ES COMBUSTIBLE SÓLIDO...
SOLO LES QUEDAN TRES SEGUNDOS, PREPÁRATE, CARA DE TOMATE
LES DIGO LA VERDAD Y NO ME CREEN... BUENO... UN COHETE CON COMBUSTIBLE SÓLIDO ES EL DE LA RAMPA TRES
¡EH! ¿QUÉ OCURRE?!!
!?
¿QUÉ HAS HECHO, IDIOTA? ¡LOS HAS LANZADO!
?!!
¿Y USTED QUE ME DIJO?
¡YO SÓLO QUERÍA ASUSTARLOS!...

¡NO PERDAMOS TIEMPO! VAYAMOS A LA RAMPA TRES A BUSCAR ESE PROPULSANTE

¿SE HABRÁN DADO CUENTA QUE LES MENTÍ POR ESO NOS LANZARON?

¡MIREN! ¿QUIÉN LANZÓ EL COHETE METEOROLÓGICO ACHE, DOS, EQUIS?!

¡LA YA ESTÁ DESCRIBIENDO LA CURVA DE CAÍDA!... NO ALCANZÓ NI TRES MIL METROS DE ALTURA

H2X

Kuik!

¡NO SON MOMENTOS DE ESPECULACIONES GORDI!

¡OJALÁ CAIGAMOS EN ALGUNA FABRICA DE COLCHONES!

¿Y ESA EXPLOSIÓN? ALGO SE DESTAPÓ

¡ESTAMOS SALVADOS, GORDI! SE ABRIÓ UN PARACAÍDAS

ZUUP!

PLOW!

CAEREMOS CERCA DE LA CASA DE ALICIA

¡UY! ¡QUÉ GOLPE! ¡ME SACUDIÓ TODOS LOS CHINCHULINES!

PZZWWW!

SE AFLOJARON LAS CUERDAS ¡ESTAMOS LIBRES, GORDI!..

OÍD EL RUIDO DE ROTAS CADENAS LIBERTAD! LIBERTAD! LIBERTAD!

VAMOS A LA CASA DE ALICIA... LLAMAREMOS AL COHETODROMO

HOLA, CHICOS ¿DONDE ESTÁ EL TELEFONO?

¡BICHO Y GORDI! JE,JE¡LLEGARON! BUBI ASEGURABA QUE NO VENDRIAN A ESTUDIAR

?

MUNCH! CHUMK! CRUMCH! JUA!

¿QUÉ LES OCURRE?

?!

HOLA ¿CON EL COHETODROMO? VAYAN A LA RAMPA TRES ¡HAY DOS ESPIAS!... SÍ, NOS LANZARON...

HASTA LUEGO, TENEMOS QUE VOLVER AL COHETODROMO...

SIEMPRE PANEANDO EN VEZ DE ESTUDIAR

¡APURESÉ, JEFECITO, VEO MUCHO MOVIMIENTO! ¡CREO QUE VIENEN HACIA AQUÍ!

TOMÁ, PONETE UN POCO DE ESTO EN LOS BOLSILLOS, ASÍ ME AYUDARÁS A LLEVARLO

¡ZAS! ¡SONAMOS! NOS VIERON

GRM! GRM! GRM!

¿ADÓNDE VAN USTEDES? ¿QUÉ LLEVAN AHÍ?..

NADA... SOMOS AFICIONADOS A LA COHETERÍA Y ENTRAMOS A ECHAR UN VISTAZO...

¡OH! ¡EL DETECTOR GEIGER INDICA QUE LLEVAN MATERIAL RADIACTIVO!..

TROC! TROC! TROC!

¡HAN SACADO URANIO 238½ DEL COHETE EXPERIMENTAL ATÓMICO!..

¡HABRÁ QUE APLICARLES UN TRATAMIENTO! HAN RECIBIDO UNA DOSIS ELEVADA DE RADIACTIVIDAD

¡JEFE, HEMOS FRACASADO UNA VEZ MÁS!...

GULG!

TROC TROC TROC

ESTUVIERON BIEN EN AVISARNOS POR TELÉFONO, LOS RECOMPENSAREMOS, CHICOS

ELLOS TENDRÁN QUE PERMANECER EN AGUA PESADA DOS DÍAS PARA AMORTIGUAR LOS NEUTRONES

NO FUMAR

¡MI NOVIA NOS PREVINO QUE HOY NOS IRÍA MAL!..

¡AJ! ¡NI ME NOMBRES A ESA BRUJA! ¡NOS QUEMÓ!

AGUA PESADA D^2O (MUY FRÍA MUY)

SOL

FIN

aprovechá nuestras ofertas de revistas y suples técnicos

Revistas de números anteriores NUEVITAS y SANITAS 10 por $ 6.-

Suplementos de años anteriores 82 y 83 —— c/u $ 5.-

"SUPLES TÉCNICOS" con notas y planitos recopilados de nuestras publicaciones

AUTOSERVICE ...elegís, pagás, llevás y disfrutás

PASA DE TARDE POR REDACCIÓN (15 a 19 hs.)

COPIAS DE PLANOS DE TELESCOPIOS

TELESCOPIO DE 3" $ 3

TELESCOPIO DE 6" " "

TRANSISTORIN TE INICIA EN ELECTRÓNICA

"reemplaza al suple A"

si apenas tenés conocimientos de electricidad con este suple podrás dar los primeros pasos en electrónica, los elementos, los signos, como funcionan los circuitos, amplificadores, receptores, emisores, etc.

PRACTICA ELECTRÓNICA NUEVO "suple B"

para iniciar la practica con circuitos fáciles pero útiles con bastantes explicaciones

MÁS ELECTRÓNICA PARA PRACTICAR "suple C"

aquí encontrarás circuitos más complejos para practicar y disfrutar

AEROMODELISMO

arma tus propios modelos y maquetas. Volá con U-control, el uso del .049 además planitos y explicaciones

EL SUPLE DE LA FOTOGRAFÍA

de una forma económica hace tu tropio laboratorio con todos los aparatos y divertite con el hobby de la fotografía

cada suple $ 5

PRECIOS SUJETOS A POSIBLES MODIFICACIONES

planito suelto $ $1.-

ENVIOS AL INTERIOR: solamente por GIRO POSTAL a nombre de "REVISTA LUPIN"
Diagonal Norte 825 - 3º (revista Lupín)
Capital Federal (1363)
(agregar $1.- para gastos de envío)

NO SE ENVIAN REVISTAS ATRASADAS POR CORREO,
SOLAMENTE SUPLEMENTOS TECNICOS

Nunca enviar dinero en efectivo dentro de la correspondencia
(está prohibido y penado por ley

SUSCRIPCIONES

si vivis lejos podrás recibir la revista por correo
EXTERIOR: U$S 15.-
INTERIOR DEL PAIS: $ 12.-
(6 meses 6 números)
(incluyendo gastos de envío)

Unicamente GIRO POSTAL a nombre de "REVISTA LUPIN"

Av. Roque Sáenz Peña 825
(revista Lupín) 3º
Capital Federal (1363) Argentina

PLANITOS SUELTOS

páginas de Resorte de números anteriores no se envían por correo, pasá por redacción de tarde (de 15 a 19 hs.) hay ampliadoras, mimeógrafos, proyector de dibujos, maquetas de aviones, del auto de Bicho y Gordi, motorcito eléctrico, inyector de señales, pilas sin ácido, etc., etc.
Te esperamos, che...

Piedrito y Saurito

Por GUERRERO

"FRIO, PANDILLA Y CUEVA"

Y LOS CHICOS SE PREPARAN PARA LA CARRERA

¿LISTOS? ¡CUANDO DIGA YA', LARGAMOS!

¡YA'!

FLAGURA CON SUS LARGAS PIERNAS TOMA LA PUNTA

¡EH!... ¡NO ME LEJEN CHOLO!... ¡BUUAAH!..

¡BUFF!... ¡ESTO ME VA A COSTAR! ¡AJJ!...

¡DALE GORDO, LO PRINCIPAL ES COMPETIR!

¡Y ENTRAR EN CALOR! ¡VAMOS ROQUITA!...

¡EL ÚLTIMO COOLA E' SAURIO!...

¡OH, POBRECITO, LOS MÁS GRANDOTES LE LLEVAN MUCHA VENTAJA! TENDRÉ QUE INTERVENIR

¡BUUAAH!.. ¡NO PUEDO!..

VAMOS PIOJITO, AGARRATE DE MI CUELLO QUE TE LLEVO

¡BLAYOO!

¡AJJ...AJJ! LLEGO, NO LLEGO... ¡PIUFF!...

¡ALLÁ ESTÁN LAS CUEVAS!

¡ÁNIMO QUE FALTA POCO Y GANO!..

¡AL MENOS ENTRASTE EN CALOR!

EN SU AFÁN DE LLEGAR PRIMERO FLACURA NO VE UNA PIEDRA EN SU CAMINO Y...

¡EP!¡AÍA!

¡LES GANO!... ¡LES GA... UY! ¡AY AY!...

TROCK

GRACIAS CHICOS POR DEJARME PASAR...¡Ø! Ø!...¡SON UNOS CABALLEROS!

¡OOOH!

PERO AHÍ YA SE ACERCABA PIOJITO

¡LAS CUEVAS! ¡GANÉ GANÉ! ¿EH?¡OH!

TOM TOM TOM TOM

¡HULAA!... ¡GANÉ YO!... LLEGUÉ PLIMELO A LA CUEVA!

¿EH?¡OH!

¡SAURITO TRAIDOR!

¡CON AYUDA NO VALE!

JI JI JI JI

Y PERDONADA LA TRAVESURA DE SAURITO CON PIOJITO...

BIEN, LO PRINCIPAL ES BUSCAR UNA CUEVA MAS O MENOS LIMPIA...

...Y LEÑA PARA HACER FUEGO...

YO ME ENCARGO

SE SUPONE QUE EN AQUELLOS TIEMPOS LOS GRUPOS SE INSTALABAN EN CUEVAS QUE NUNCA LIMPIABAN Y CUANDO YA ESTABA COLMADA DE DESPERDICIOS LA ABANDONABAN PARA MUDARSE A OTRA VAGÍA Y ASÍ SUCESIVAMENTE.

¡PUAAJJ! ¡ESTA ESTÁ LLENA!

AQUÍ HAY UNA MÁS O MENOS

¡UY! ESTÁ EMPEZANDO A NEVAR...

UNA VEZ UBICADOS EN LA CUEVA, PIEDRITO COMIENZA A HACER FUEGO...

¡ULUH! HASTA QUE ESO ENCIENDA NOS VAMOS A MORIR DE FRÍO

PARA COLMO NO TRAJIMOS NADA DE COMER

¡YA VA A ESTAR!

¡UFF!... POR FIN ENCENDIÓ AHORA HAY QUE MANTENERLO

¡AH, QUE LINDO CALORCITO!

¡SI, PERO NO PODEMOS COCINAR NADA!

ESPÉRENME, YO SALDRÉ CON SAURITO A VER SI CONSEGUIMOS ALGO

¡QUÉ VIVOS! ELLOS AHÍ MUY CALENTITOS Y YO AQUÍ MURIÉNDOME DE FRÍO...

¡REGIO!

¡MUEVETE SAURITO! TENEMOS QUE TRAER COMIDA... ¡EH, NO TE SACUDAS TANTO!...

¡BRRRRRRR! POR LO MENOS NO ME QUEDARÉ ENTUMECIDO BRRRR!...

POCO DESPUÉS, ANDANDO POR LAS CERCANÍAS

AQUÍ EN EL MONTE PODEMOS SACAR ALGUNOS FRUTOS... O CAZAR ALGO...

¡¡¡U..UUE, EEH!!! ¡¿QUÉ PASA, SAURITO?!

GRRRRR

SORPRESIVAMENTE, SAURITO SE LANZA CONTRA UN SAURIO AL QUE HA VISTO CON UNA PRESA EN SU PICO

ARRRFFF!!

¡UKR!

GRRAAAUUU!!

¡HUIK!

¡SAURITO! ¡QUÉ SUSTO ME DISTE! ¿EH?.. ¿QUE TRAES AHÍ?..

¡JÉ JÉ! LO CORRÍ CON LA PARADA Y SOLTÓ LA PRESA

HUIK HUIK

¡TE PORTASTE! CON ESTE PESCADO Y ESTOS FRUTOS YA TENEMOS BASTANTE

LOS CHICOS SE PONDRÁN CONTEN... ¡OH, LA NIEVE TAPÓ LA ENTRADA DE LA CUEVA!

PARECE QUE TUVIERON UNA AVALANCHA... ¡¡¡ EH, CHICOOS !!! ¿¿ ESTÁN BIEN ?!..

¡NO CONTESTAN!... ¡SAURITO!... ¿QUE HACES CORRIENDO COMO LOCO?

AJ AJ AJJ

¡OH, YA SÉ! CORRIÓ PARA ENTRAR EN CALOR Y AHORA LARGA EL ALIENTO CALIENTE SOBRE LA NIEVE...

AUU AUU

¡ Y LO CONSIGUIÓ ! ¡¡¡ HURRAA !!! ¡ LA DERRETISTE, SAURITO!

¡JE!¡SOY UN GENIO

HA DEJADO DE NEVAR Y YA LIBRE LA ENTRADA DE LA CUEVA, PIEDRITO SE INTRODUCE...

¿DONDE SE HAN METIDO? EL FUEGO ESTÁ...

¿EH?. AHÍ SE VE UN DESVÍO DE LA CUEVA Y CLARIDAD... ¡EH, CHICOOS!..

¡AQUIIII PIEDRITOOO!

¡¿QUÉ HACEN AQUÍ?! ¡EPA!¿Y ESTO?..

PARECE QUE TIENE HAMBRE

OIMOS GEMIDOS Y ENCONTRAMOS A ESTE BEBÉSAURIO..

¡POBECHITO!

YIIK YIIK

BUENO, VENGAN, AHÍ TRAJIMOS ALGO PARA COMER

... AQUÍ HAY ALGUNAS FRUTAS... Y GRACIAS A SAURITO PODEMOS ASAR UN PESCAD...

¡¡¡OOH!!!

¡AY, NOO!... ¡¡SE LO COME!!..

¡ZÁS, NOS QUEDAMOS EN AYUNAS!

SKRUNCH

SKRUUNK

SLAK

SLAK

¡MALDITO BICHO! ¡SE LO DEVORÓ TODO!.. ¡TENGO HAMBRE, YO ME LO COMO A EL!.. ¡@*NM*!!!

¡TRANQUILO GORDO!

¡TLOGLODITA!

CONFORMATE CON LA FRUTA

YIK YIK

¡HUM! CREO QUE CON ESTO TERMINA NUESTRA PEQUEÑA AVENTURA

MEJOR VOLVAMOS A CASITA, NUNCA ESTAREMOS MEJOR QUE AHÍ

¡AH, SI, POR LO MENOS MAMÁ TENDRÁ MI COMIDITA LISTA!

¡YO ME LLEVO EL CACHOLITO PALA JUGAL!

¡POR FIN CASITA!... CASI NOS QUEDAMOS ENCERRADOS EN ESA CUEVA.

¡AH, SI NO FUERA POR MI, NO SE QUE SERÍA DE ESTOS CHICOS!

FIN

la fotografía y los colores

Cuando nos disponemos a tomar algunas fotos o filmar en colores debemos tener en cuenta varios factores, el material principal que compone el color del film o de la copia está compuesto de anilinas que en la mayoría de los casos al pasar el tiempo perderán su tonalidad y los rojos serán simplemente un marrón sucio, los verdes se pondrán azulosos y así con todos los colores, muchas marcas ya avisan de esto en sus envases y según el adelanto tecnológico del país de donde proviene la película o el papel para copias así será el resultado, Europa y en especial Alemania poseen la química más adelantada del mundo por lo tanto también las mejores anilinas, no podemos decir lo mismo de las que provienen de América que están colocadas detrás de las mismas anilinas provenientes de oriente, aunque parezca un detalle superfluo, a nadie le gusta que sus fotos o películas cambien de color con el tiempo.

Pasemos a un factor que no muchos conocen, la película no "percibe" el color de la misma forma que lo hace nuestro cerebro, observen que no dije ojos sino cerebro ya que es en él donde percibimos el color, al observar una escena en colores no sólo que captamos sus tonos y matices sino que nuestra memoria se suma a los colores que estamos viendo y todos recordamos que el cielo es azul, las hojas de los árboles son verdes, la piel es rosada, etc., etc., la película que hemos colocado en nuestra cámara no tiene memoria, sólo tomará los colores como el objetivo los proyectará sobre ella, si es un día de sol y estamos cerca del mediodía nosotros y el film estaremos bastante de acuerdo y al tomar una foto habremos obtenido colores que nos dejarán bastante conformes, no siempre al tomar una foto se dan estas condiciones, al atarceder o al amanecer la luz solar debe atravesar más atmósfera para iluminar lo que estamos fotografiando, en este caso la luz es rojiza y todo tiene un tono rojizo, sin embargo nosotros percibimos en el cerebro el cielo azul, los árboles verdes, la piel rosada, tomamos la foto y... ¡qué desilusión! toda la foto parece haber sido iluminada con luz rojiza, los colores no tienen nada que ver con los que percibimos en aquel lugar donde tomamos la foto, aquí tenemos una prueba que nos demuestra que nuestro cerebro corrige y hasta llega a anular el efecto del cambio de iluminación.

Otra prueba de esto la tenemos al pasar del exterior iluminado a pleno sol y entrar en una habitación iluminada por una lámpara eléctrica, todo nos parecerá amarillo en el primer momento pero a los dos minutos ese tono amarillento que tenían todos los objetos que estaban en esa habitación habrá desaparecido y ahora percibimos los colores como si esa lámpara

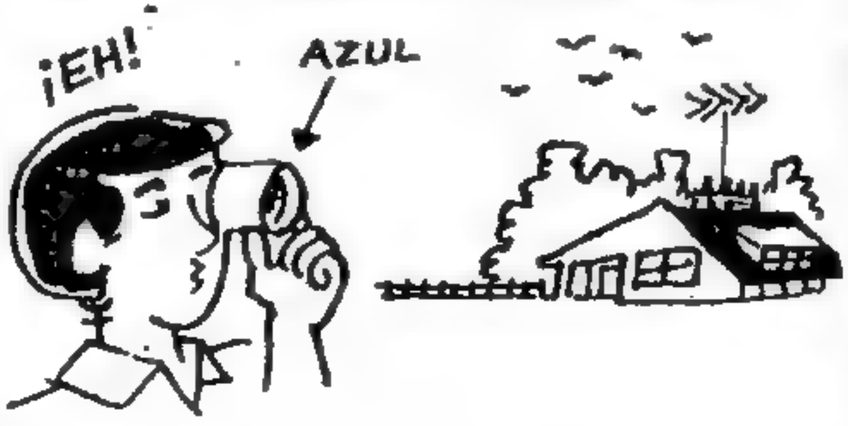

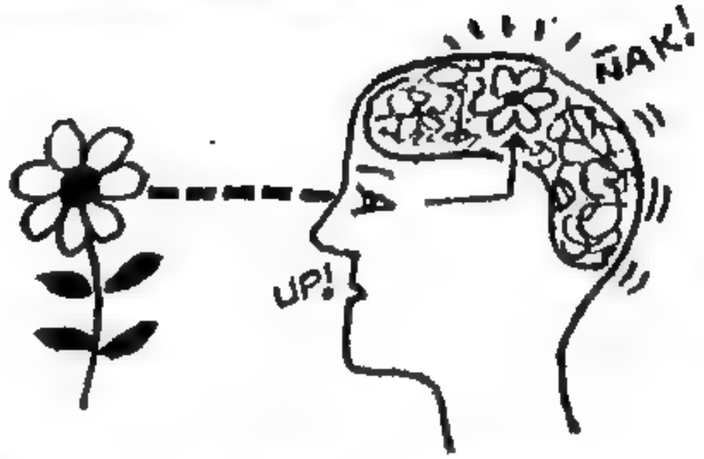

eléctrica iluminara con luz blanza y no amarilla como en realidad lo hace, aquí el cerebro ha corregido los colores y todo nos parece en sus colores reales, otro experimento que podemos hacer fácilmente es tomar un filtro azul claro y a través de él observar cualquier escena iluminada por la luz natural, en los primeros minutos todo lo que observamos tendrá un tono azul pero al permanecer observando a través de ese filtro notaremos que poco a poco los colores van perdiendo ese tono azuloso y cuando todo parezca normal y retiremos el filtro de nuestro ojo, al primer momento tendremos la sensación de que todo tiene un color amarillento tirando a rosado que luego desaparecerá, como vemos el cerebro actúa corrigiendo los tonos ya que posee una memoria de los colores que deben tener cada objeto.

El film sensible a los colores no posee memoria y toma los colores como están en el momento que se tomó la foto, esos colores varían según la luz que los ilumine y es esa luz la que podemos utilizar para corregir con filtros lo que estamos fotografiando.

EL RINCÓN DE

Si tenés que pintar poco y con rodillo, usá por bandeja para pintura un envase de gaseosa practicándole una ventana a lo largo, más barato imposible, nos explica nuestro amigo Viguerie que nos acercó esta idea práctica para compartir con otros lectores.

PINTANDO CON RODILLO

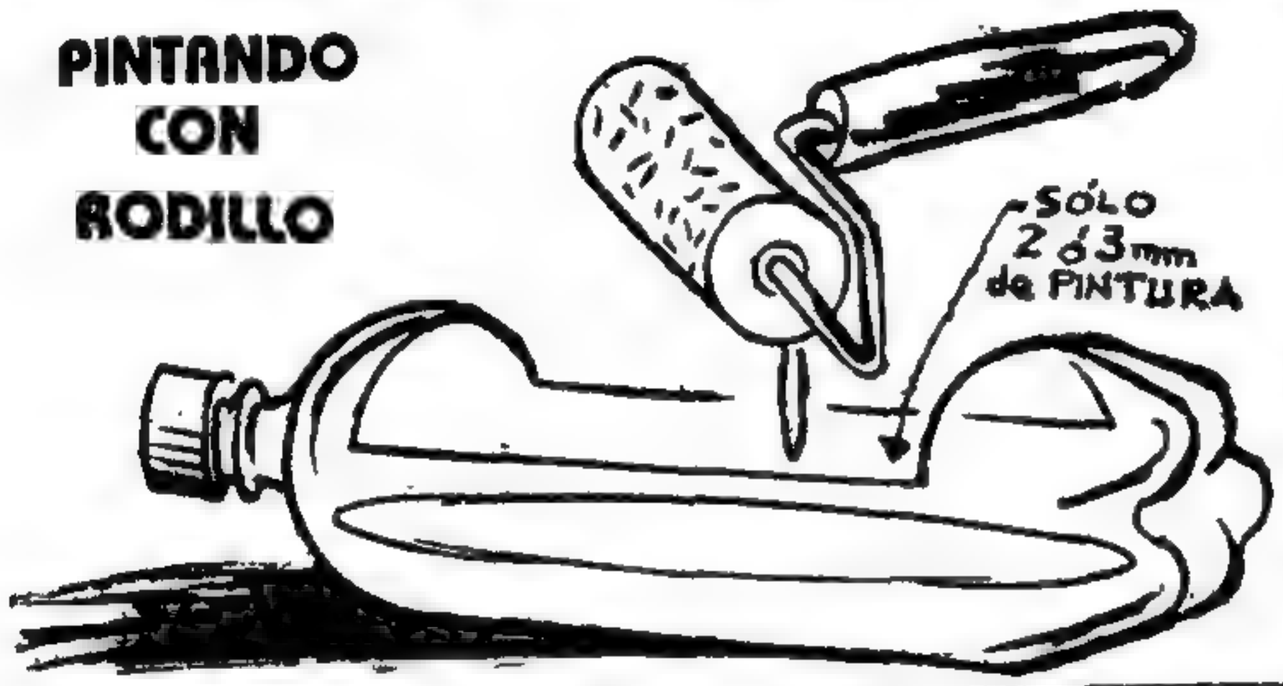

PROGRAMA para CALCULADORA CIENTÍFICA

Sebastián Vera de Angel Brunel 1043, Bahía Blanca (8000), nos envió este programita para calculadora científica puede ser la Casio 9700 pero también sirve para la 7700, 8700 y otras con muy pocas modificaciones, Sebastián tiene en venta por correo todo tipo de programa.

```
Lbl 0
"CALCULO DE CONDENSADORES"
"INGRESA EL CODIGO"
? → Y
Y < 100 ⇒ Y x 10 → Y
"EN pf:"
((Int (Y % 10)) x 10 x^((Frac (Y % 10) x 10)) → B
"En nf:"
B % 1000
"EN f:"
B % 1000000
Goto 0
```

(para ejecutar ingresar el código y pulsar "EXE" varias veces)

ENVIOS AL INTERIOR: solamente por GIRO POSTAL a nombre de "REVISTA LUPIN" Diagonal Norte 825 - 3º (revista Lupín) Capital Federal (1363)

CADA ENVIO $ 5.-
(incluyendo gastos de franqueo)

ENVIO Nº 5	ENVIO Nº1	ENVIO Nº2	ENVIO Nº3	ENVIO Nº4
5 revistas sin especificar números	340	345	300	315
	341	346	301	335
	342	347	302	338
	343	348	303	336
	344	349	304	337

LOS LECTORES

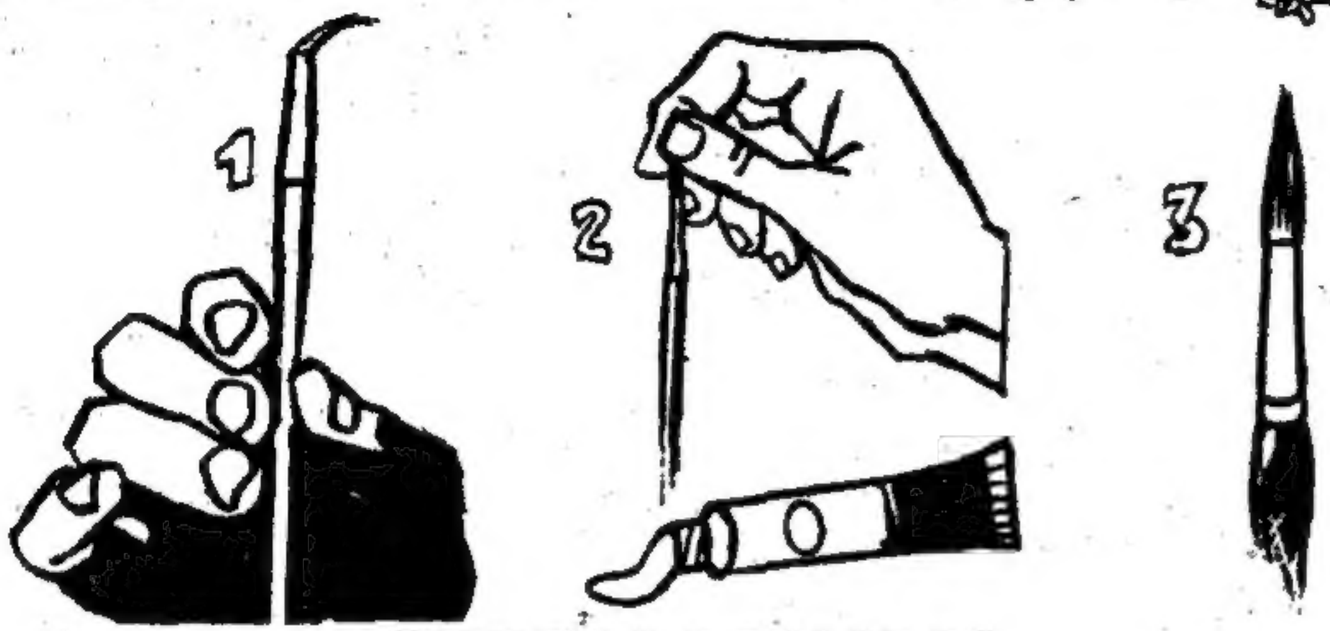

PINCELITOS DOBLADOS

Los pincelitos que tienen la cerda doblada se recuperan fácilmente mojándolos con tempera y enderezando las puntas con los dedos, luego los dejaremos 24 hs. los enjuagamos y lavamos con jabón, quedan derechitos como nuevos, esta idea es de Viguerie.

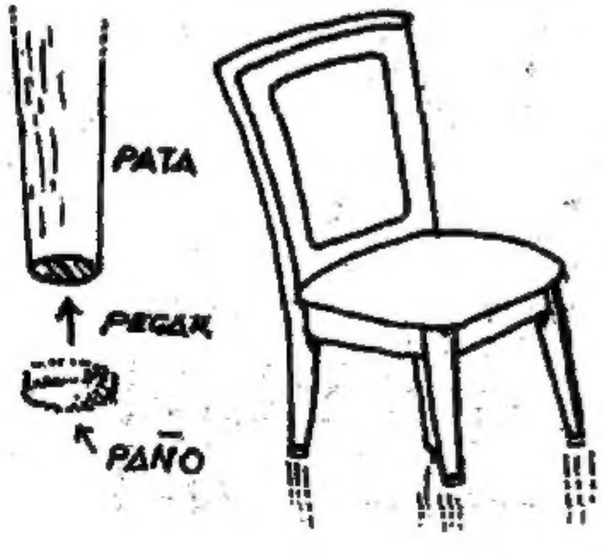

SOLUCIÓN

Dieguito W. Schiffer nos envió esta ideita para no rallar los pisos cuando las sillas tienen patas de material muy duro, se trata simplemente de pegarles en las patas unas rodajitas de paño grueso.

CHICOS,

NO SE LAS PIERDAN

REVISTAS ATRASADAS

¡NUEVITAS Y SANITAS!...

CADA UNA	$ 1.-
5 revistas	$ 4.-
10 revistas	$ 6.-
20 por	$ 10.-

(consultar por más cantidad)

NO se envían por correo

PASÁ POR REDACCIÓN DE TARDE (15 a 19 Hs.)

Revista LUPIN Diagonal Norte 825 - 3º

EL CORREITO del GORDI

Correspondencia a revista LUPIN (Gordi)
Dnal. NORTE 825, Cap. Fed. (1363)

¡Qué rápido se fueron las vacaciones de inviemo! Para mi tendrían que durar hasta octubre, luego dos meses más y... ¡LAS DE VERANO! Marcelo F. Ciappina, cuando caigas por esta vení a visitarnos y de paso te llevás las revistas para tu colección. Fernando Giaccone, gracias por tu planito para compartir con otros lectores, cualquier ideita útil puede servir y si no lo creen revisen todas las que hemos publicado, por algo es "la revista de las cositas útiles".

Carlitos W. Graciani, estamos muy de acuerdo que se deben respetar los árboles. No dañarlos. Nunca hacer fuegos junto a ellos, todos los scouts eso lo sabemos muy bien pero el dire va más allá de eso y me dijo: *Gordi, en el congreso mundial sobre la atmósfera realizado en Berlín y en Río de Janeiro se llegó a la conclusión que aunque los bosques son los pulmones del planeta los que más ofenden a la atmósfera son los autos, con el bióxido de carbono que largan sus motores, esa es la causa por la que se está aconsejando en los países del primer mundo como Holanda, Alemania, Suecia y Japón que traten de usar el auto lo menos posible, ya que es el contaminante más grande que produce el efecto invernadero"* ese efecto es el causante de inundaciones, cambios climáticos, el planeta se calienta, los hielos se derriten, etc., etc. cuando yo digo bicis SÍ, autos-NO, tengo mis razones. Caminar es el ejercicio más fácil. Dejá el auto en casa y CA-MI-NA, esa es la única solución a este grave problema.

Alberto y Daniel, aún no hay ningún aviso de que se publiquen cuadernillos con los temas de computación pero algo de eso se habló en "los altos mandos" de aquí.

Chau, chicos y chicas los espero en setiembre.

AVISITOS GRATUITOS

RODRIGO TORRES, calle Juan de Garay s/n, código postal 3027, La Pelada, Santa Fe. Deseo cartearme con chicas/os de 15 a 18 añitos que se interesen en coleccionar almanaquecitos (de los chiquitos) y cartearme con los que se interesen en OVNIS.

HUGO D. ZARATE, calle Ancona 4307, Los Olmos, Estafeta 53, (5016), Córdoba. A todos los interesados en intercambiar inquietudes, planos y circuitos de electrónica. También fabrico módulos y kits. Escriban que contesto todas las cartas.

SEBASTIAN MUSICH, calle Perú 2264, Avellaneda, (1870), B.A. Me carteo con chicos/as de todas las edades y de todo el país. TEMA: inventos, automovilismo (fierros), creaciones, amistad y armo inventos o cosas "extrañas".

PABLO E. CALCATERRA, San Carlos Centro, (3013), Santa Fe. Me carteo con chicos para intercambiar planos, ideas, circuitos de electrónica. Además me gustaría formar con otros chicos un "Club Fanas de la Electrónica".

DARIO CARACI, calle Iberá 5012, Villa Urquiza, (1431), Cap. Fed. Me gustaría escribirme con chicos/as de todas las edades y de cualquier hobby o gusto personal.

LUPIN AGOSTO 1995 Revista mensual de historietas, técnicas didácticas para jovencitos. Editada por Ediciones G.D.S. Precio en todo la Rep. $ 2.- . Oficinas: Avda. R. S. Peña 825, 3° piso, Teléfono 326-3440. Buenos Aires. Distribuidores: Capital: DISTRIMACHI S.A., C. Calvo 2428, Cap. Fed. Distribuidor Interior y Exterior: DISTRICONDOR S.A., Independencia 2744, Cap. Fed. Registro de la Propiedad Intelectual N° 374373

CORREO ARGENTINO CENTRAL B

FRANQUEO A PAGAR N° 726
FRANQUEO PAGADO N° 5231

TARIFA REDUCIDA
CONCESION N° 1454
C.P. 1363

ELIJA, ESTUDIE y TRIUNFE

1 MECANICO DE MOTORES NAFTEROS
2 MECANICO DE MOTORES DIESEL.
3 ELECTRICIDAD DE CASAS.
4 ELECTRICIDAD DEL AUTOMOVIL.
5 MECANICO EN GENERAL DEL AUTOMOVIL.
6 ENCENDIDO ELECTRONICO.
7 BATERIA Y ALUMBRADO.
8 AIRE ACONDICIONADO.
9 TALLER DE RADIADORES.
10 AERODINAMICA, CHAPA Y PINTURA.
11 CERRAJERIA DEL AUTOMOTOR.
12 LUBRICACION Y ENGRASE.
13 EMBRAGUE Y CAJAS DE VELOCIDADES.
14 INYECCION DE NAFTA.
15 ALINEACION Y DIRECCION.
16 SUSPENSION Y AMORTIGUACION.
17 CARBURACION Y AFINACION.
18 MECANICO DE FRENOS
19 MOTORES DE COMPETICION.
20 SOLDADURA ELECTRICA Y AUTOGENA.
21 TRACTORES Y MAQUINAS AGRICOLAS.
22 MOTOS DE CARRERAS.
23 DOBLE TRACCION (4x4).
24 MECANICO DE MOTOS.
25 BOMBAS DIESEL.
26 CAJAS AUTOMATICAS Y DIFERENCIALES.
27 MOTORES TURBO.

En su Casa y por Correo. Sin detener sus ocupaciones.

NUEVOS CURSOS ACTUALIZADOS 1995

PIDA INFORMES GRATIS Y SIN COMPROMISO

IMA

Escuelas Técnicas I M A
Casilla 2763 - Correo Central
(1000) Buenos Aires - Argentina

GRATIS!!! RECIBE AL INSCRIBIRSE UN JUEGO DE HERRAMIENTAS PARA PODER TRABAJAR, REALIZAR PRACTICAS Y EFECTUAR REPARACIONES

NOMBRE: _____

DIRECCION: _____

LOCALIDAD: _____

COD. POSTAL: _____

PROVINCIA: _____

CURSO (ELIJA SOLO UNO) _____

AGREGUE $ 1 en estampilla para gasto de envío

R/C E-Z BEE II

EL ENTRENADOR IDEAL

YA ARMADO CON MOTOR - FACIL VUELO

COX

AERO SUR S.R.L.

Talcahuano 166 (1013) Buenos Aires

Tel. 383 - 6030 Fax: 381 - 6666

la casa del hobby

VEANOS en "HOBBY SHOW" por TVA canal 42 VCC y los mejores cables de todo el pais

EL MEJOR EQUIPO PARA INICIACION